ETGAR Krzysztof Wójcik
30-418 KRAKÓW ul. ZAKOPIAŃSKA 73/306
kom: 500 103 628, 535 074 455
NIP: 945 195 43 21, REGON: 12 00 54 827
biuro@etgar.pl

Jednostka projektowa

BUDOWA SIECI KANALIZACJI SANITARNEJ Z PRZYŁĄCZAMI, PRZEPOMPOWNIAMI I ZASILANIEM ENERGETYCZNYM DLA MIEJSCOWOŚCI OTALĄŻKA I MOGIELNICA W GMINIE MOGIELNICA
Zadanie inwestycyjne

PROJEKT BUDOWLANY
Stadium opracowania

PROFILE PODŁUŻNE KANAŁÓW GRAWITACYJNYCH I RUROCIĄGÓW CIŚNIENIOWYCH
Temat opracowania

Jednostka ewidencyjna: Mogielnica, Obręb: 0001 Mogielnica
1258/3, 1259/2, 1260/2, 1260/1, 1261/2, 1262/2, 1262/3, 1263/3, 1263/2, 1264/2, 1264/3, 1265/2, 1717, 1628/1, 1628/2, 1653/2, 1654/2, 1655, 1656, 1657, 1658, 1303, 1304, 1305, 1306, 1307, 1308, 1309, 1664, 1667, 1310, 1311, 1670, 1672, 1313, 1315, 1316, 1317, 1318, 1678, 1319, 1320, 1682, 1684, 1687, 1321, 1322, 1323, 1686, 1324, 1325/1, 1325/2, 1326/2, 1327/2, 1328/2, 1329/2, 1689, 1692, 1696, 1330, 1331, 1332, 1338, 1333, 1334, 1336, 1712, 1487, 1488, 1489, 1490, 1491, 1493, 1494, 1714, 1715, 1716, 1557, 1559, 1506, 1560, 1561, 1563, 1564, 1565, 1566, 1567, 1568, 1569, 1570, 1571, 1572, 1573, 1574, 1575, 1576, 1577, 1578, 1579, 1580, 1581, 1582, 1583, 1584, 1585, 1536, 1540, 1541, 1542, 1543, 1545, 1549, 1554, 1555
Jednostka ewidencyjna: Mogielnica, Obręb: 0028 Otalążka
118, 119, 120, 121, 122, 123, 124, 125, 126, 127, 117, 56/1, 56/2, 57, 58, 60, 61/1, 61/2, 62, 63, 64, 65, 70, 133, 134, 135, 136, 137, 138, 139/1, 139/2, 140, 73, 74, 75, 76, 142, 144, 145, 77, 78, 79, 80, 83, 148, 149, 150/1, 90, 92/2, 99, 100, 102, 151, 154, 155, 158, 232, 212/3, 212/1, 211/1, 211/2, 110, 109, 108, 107, 93, 92/1
Działki inwestycyjne

GMINA I MIASTO MOGIELNICA
UL. PLAC RYNEK 1
05-640 MOGIELNICA

Inwestor

mgr inż. Marcin Ciesielski
Opracował:

mgr inż. Krzysztof Wójcik
Specjalność Instalacyjna w zakresie sieci, instalacji
i urządzeń cieplnych, wentylacyjnych gaz, wod-kan
Uprawnienia : SWK/0131/POOS/04
Projektant:

mgr inż. Agnieszka Wójcik
Specjalność Instalacyjna w zakresie sieci, instalacji
i urządzeń cieplnych, wentylacyjnych gaz, wod-kan
Uprawnienia : MAP/0366/PWOS/08
Sprawdzający:

Strona tytułowa str. 01
Spis treści str. 02
Profile podłużne kanałów grawitacyjnych i rurociągów ciśnieniowych str. 03-21
Zawartość projektu budowlanego

XXVI
Kategoria obiektu budowlanego

KRAKÓW, PAŹDZIERNIK 2016 **EGZEMPLARZ NR 1**
ZESZYT NR 3

SPIS TREŚCI

Rys. nr 1 – Profil podłużny kanału grawitacyjnego 'A' ……..…… 3
Rys. nr 2 – Profile podłużne kanałów bocznych i przyłączy graw. od kanału 'A' …… 4
Rys. nr 3 – Profil podłużny kanału grawitacyjnego 'AA' ..……..... 5
Rys. nr 4 – Profil podłużny kanału grawitacyjnego 'B' ……..…… 6
Rys. nr 5 – Profile podłużne kanałów bocznych i przyłączy graw. od kanału 'B' …… 7
Rys. nr 6 – Profil podłużny kanału grawitacyjnego 'C' ……..……..... 8
Rys. nr 7 – Profile podłużne kanałów bocznych i przyłączy graw. od kanału 'C' …… 9
Rys. nr 8 – Profil podłużny kanału graw. 'CA' , kanałów bocznych i przyłączy graw. od kanału 'CA'……... 10
Rys. nr 9 – Profil podłużny kanału graw. 'D' , kanałów bocznych i przyłączy graw. od kanału 'D'……... 11
Rys. nr 10 – Profil podłużny kanału graw. 'E' , kanałów bocznych i przyłączy graw. od kanału 'E'…….. 12
Rys. nr 11 – Profil podłużny kanału graw. 'EA' , kanałów bocznych i przyłączy graw. od kanału 'EA'…..….. 13
Rys. nr 12 – Profile podłużne kanałów bocznych i przyłączy graw. od kanału 'E' ……..…… 14
Rys. nr 13 – Profil podłużny rurociągu tłocznego 'P1'…….. 15
Rys. nr 14 – Profil podłużny rurociągu tłocznego 'P2'…….. 16
Rys. nr 15 – Profil podłużny rurociągu tłocznego 'P3'…….. 17
Rys. nr 16 – Profil podłużny rurociągu tłocznego 'P4'…….. 18
Rys. nr 17 – Profil podłużny rurociągu tłocznego 'P5'…….. 19
Rys. nr 18 – Profil podłużny rurociągu tłocznego 'Pd1'…… 20
Rys. nr 19 – Profile podłużne przyłączy grawitacyjnych od: przydomowej przepompowni ścieków 'PD'…… 21

Uwagi:
Zgodnie z warunkami technicznymi należy zastosować włazy żeliwno-betonowe.
Górę studzienek kanalizacyjnych w terenach rolnych wznieść ponad teren 0.1m,
w drogach, we wjazdach, w sadach, oraz ogródkach przydomowych rzędną góry
studzienek kanlizacyjnych wyrównać do rzędnej terenu.

W przypadku studni betonowej o głębokości większej niż 3m należy zastosować
betonowąstudnię przejściową i komin o średnicy 800mm, w pozostałych
przypadkach zastosować płytę przykrywową 600/1000 lub 600/1200

PROFIL PODŁUŻNY KANAŁU GRAWITACYJNEGO 'A'

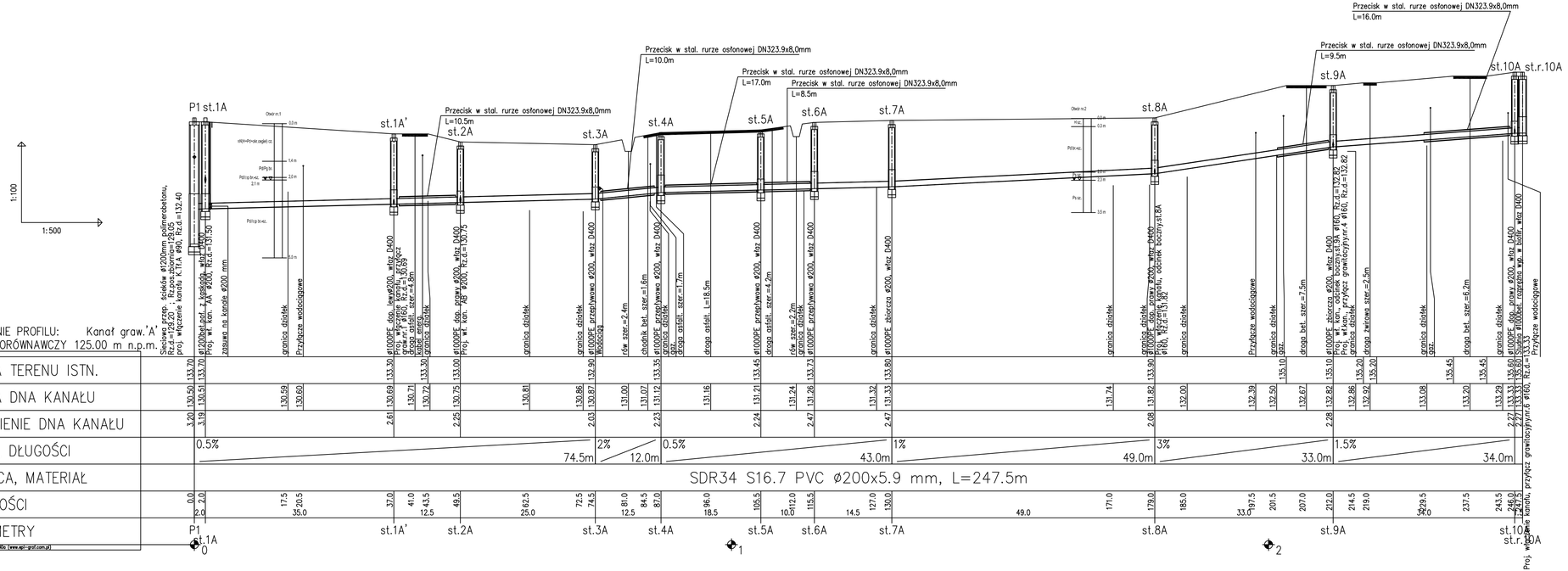

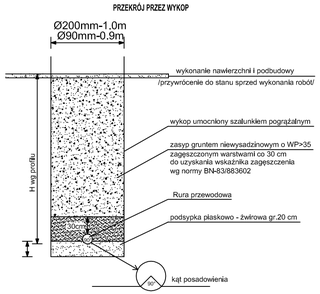

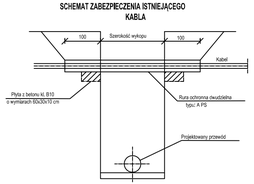

Średnicę rury dwudzielnej dostosować do przekroju zabezpieczanego kabla

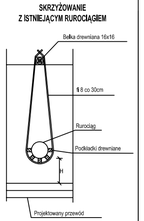

etgar
"ETGAR" Krzysztof Wójcik
30-418 KRAKÓW ul. ZAKOPIAŃSKA 73/306
kom: +48 502 063 472; +48 500 103 628
NIP 945-195-43-21 REGON 120054827

Obiekt:	BUDOWA SIECI KANALIZACJI SANITARNEJ W MIEJSCOWOŚCI OTALĄŻKA, GMINA MOGIELNICA		
Stadium: PROJEKT BUDOWLANY		Branża: SANITARNA	
Inwestor:	GMINA I MIASTO MOGIELNICA, UL. PLAC RYNEK 1, 05-640 MOGIELNICA		
Tytuł rysunku: PROFIL PODŁUŻNY KANAŁU GRAWITACYJNEGO 'A'		Skala: 1:200 / 100	Nr rys: 1

	Imię i nazwisko:	Specjalność:	Nr uprawnień:	Podpis:
Opracował:	mgr inż. Marcin Ciesielskil	instalacyjna w zakresie sieci, instalacji i urządzeń cieplnych, wentylacyjnych, gaz. woś-kan.	-	
Projektował:	mgr inż. Krzysztof Wójcik		SWK/0131/ POOS/04	
Sprawdził:	mgr inż. Agnieszka Wójcik		MAP/0366/ PWOS/08	
Data opracowania:	Październik 2016			3

Uwagi:
Zgodnie z warunkami technicznymi rurociągi zastosować włazy żelbetowo-betonowe.
Głębokość kanalizacyjnych w terenach rolnych wynosi zwykle 1m.
w drogach, we wjazdach, w miejscach, oraz ogólnikach przydomowych rzędna głębokości kanalizacyjnych wynosi 1m.
W przypadku studni betonowej o głębokości większej niż 3m należy zastosować betonowe/żelbetowe przejściowe/ronin o średnicy 800mm, w pozostałych przypadkach zastosować płyty przykrywowe 600/1000 lub 600/1200

PROFILE PODŁUŻNE KANAŁÓW BOCZNYCH I PRZYŁĄCZY GRAW. OD KANAŁU 'A'

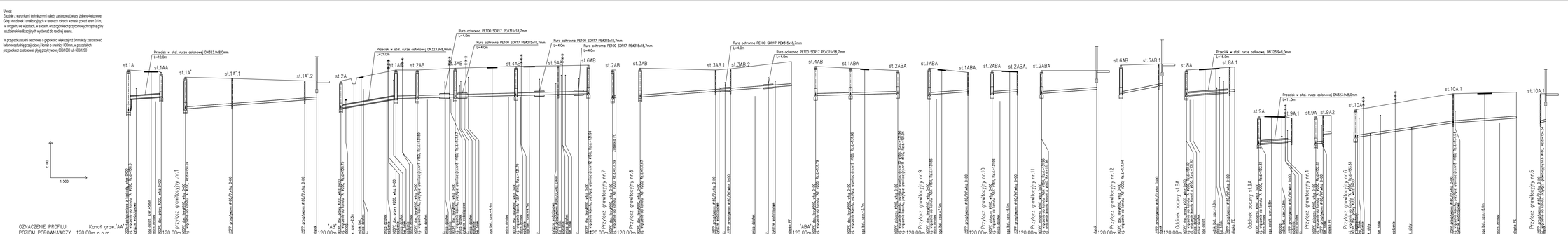

PRZEWIERT PRZEZ WYKOP

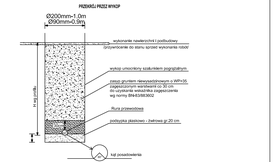

SCHEMAT ZABEZPIECZENIA SITNELAC2010 KABLA

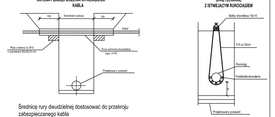

Obiekt:	BUDOWA SIECI KANALIZACJI SANITARNEJ W MIEJSCOWOŚCI CHAŁĄSZA, GMINA MODELNICA		
Branża:	PROJEKT BUDOWLANY	Branża:	SANITARNA
Inwestor:	GMINA I MIASTO MODELNICA, UL. PLAC RYNEK 1, 05-640 MODELNICA		
Tytuł rysunku:	PROFILE PODŁUŻNE KANAŁÓW BOCZNYCH I PRZYŁĄCZY GRAW. OD KANAŁU 'A'	Skala: 1:100	Nr rys.: 2

	Imię i nazwisko	Specyfikacja	Nr uprawnień	Podpis
Opracował:	mgr inż. Marcin Olszewski	Inżynieria środowiska - sieci wodno-kanalizacyjne	-	
Projektował:	mgr inż. Krzysztof Wójcik	Inżynieria Ochrony Środowiska - drogowych, wodnokanalizacyjnych, gaz, ciepłown.	SOI/0010/11 POOS/04	
Sprawdził:	mgr inż. Agnieszka Wójcik	WKP/0008 PKOS/08		
Data opracowania:	Październik 2018			4

"ETGAR" Krzysztof Wójcik
30-418 KRAKÓW ul. ZAKOPIAŃSKA 72/306
tel/fax: +48 (12) 263 21 21 , +48 505 102 628
NIP 945-159-43-21 REGON 120634827

Uwagi:
Zgodnie z warunkami technicznymi należy zastosować włazy żeliwno-betonowe.
Górę studzienek kanalizacyjnych w terenach rolnych wznieść ponad teren 0.1m,
w drogach, we wjazdach, w sadach, oraz ogórdkach przydomowych rzędną góry
studzienek kanlizacyjnych wyrównać do rzędnej terenu.

W przypadku studni betonowej o głębokości większej niż 3m należy zastosować
betonowąstudnię przejściową i komin o średnicy 800mm, w pozostałych
przypadkach zastosować płytę przykrywową 600/1000 lub 600/1200

PROFIL PODŁUŻNY KANAŁU GRAWITACYJNEGO 'AA'

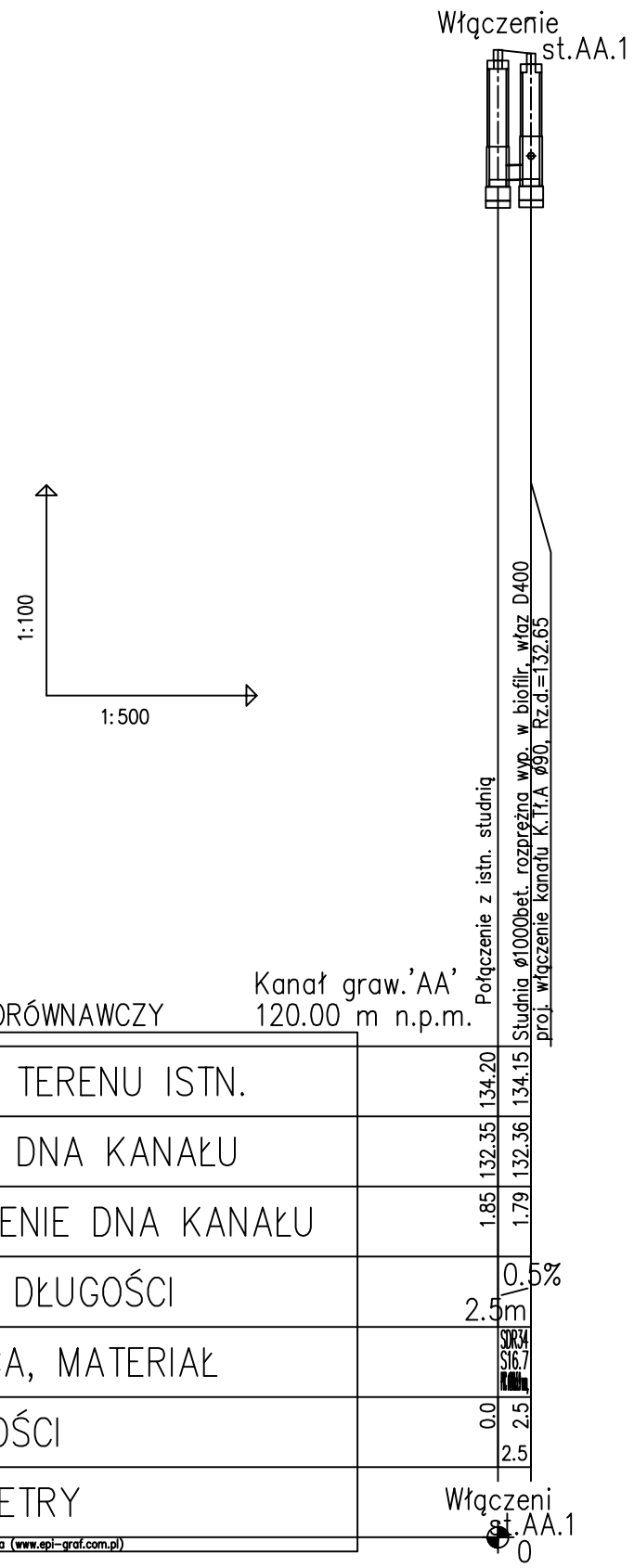

PRZEKRÓJ PRZEZ WYKOP

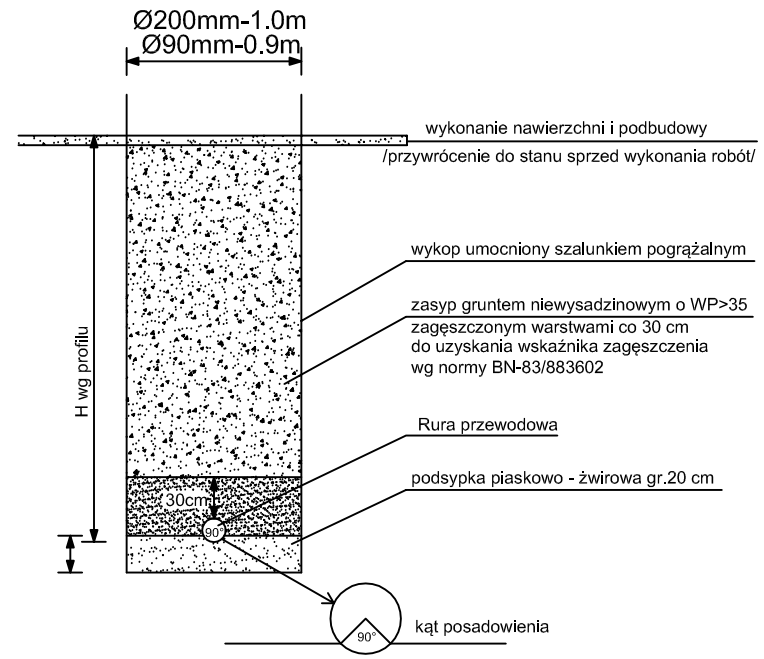

SCHEMAT ZABEZPIECZENIA ISTNIEJĄCEGO KABLA

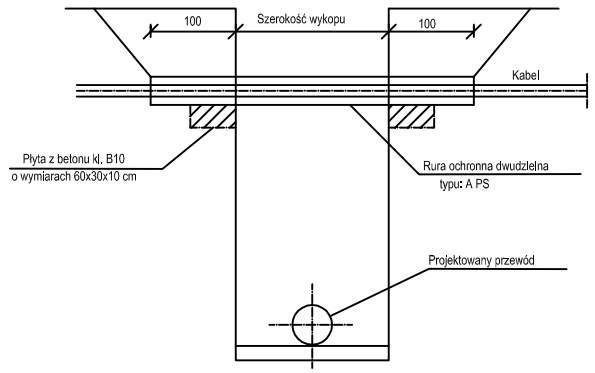

Średnicę rury dwudzielnej dostosować do przekroju zabezpieczanego kabla

SKRZYŻOWANIE Z ISTNIEJĄCYM RUROCIĄGIEM

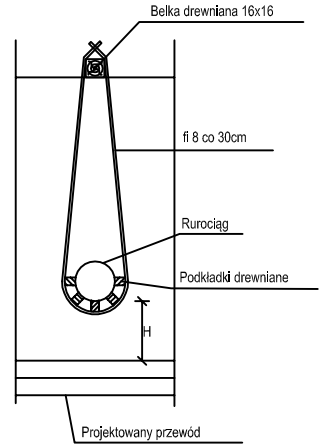

"ETGAR" Krzysztof Wójcik
30-418 KRAKÓW ul. ZAKOPIAŃSKA 73/306
kom: +48 502 063 472; +48 500 103 628
NIP 945-195-43-21 REGON 120054827

Obiekt: BUDOWA SIECI KANALIZACJI SANITARNEJ W MIEJSCOWOŚCI OTALĄŻKA, GMINA MOGIELNICA				
Stadium: PROJEKT BUDOWLANY		Branża: SANITARNA		
Inwestor: GMINA I MIASTO MOGIELNICA, UL. PLAC RYNEK 1, 05-640 MOGIELNICA				
Tytuł rysunku: PROFIL PODŁUŻNY KANAŁU GRAWITACYJNEGO 'AA'			Skala: 1:100/500	Nr rys: 3
	Imię i nazwisko:	Specjalność	Nr. uprawnień:	Podpis:
Opracował:	mgr inż. Marcin Ciesielski	instalacyjna w zakresie sieci, instalacji i urządz. cieplnych, wentylacyjnych, gaz, wod-kan.	-	
Projektował:	mgr inż. Krzysztof Wójcik		SWK/0131/ POOS/04	
Sprawdziła:	mgr inż. Agnieszka Wójcik		MAP/0366/ PWOS/08	
Data opracowania:	Październik 2016			5

Uwagi:
Zgodnie z warunkami technicznymi należy zastosować włazy żelazno-betonowe.
Góry studzienek kanalizacyjnych w terenach rolnych wznieść ponad teren 0.1m,
w drogach, we wjazdach, w sadach, oraz ogródkach przydomowych rzędną góry studzienek kanalizacyjnych wyrównać do rzędnej terenu.

W przypadku studni betonowej o głębokości większej niż 3m należy zastosować betonowe studnie przejściowe i komin o średnicy 800mm, w pozostałych przypadkach zastosować płytę przykrywową 600/1000 lub 600/1200

PROFIL PODŁUŻNY KANAŁU GRAWITACYJNEGO 'B'

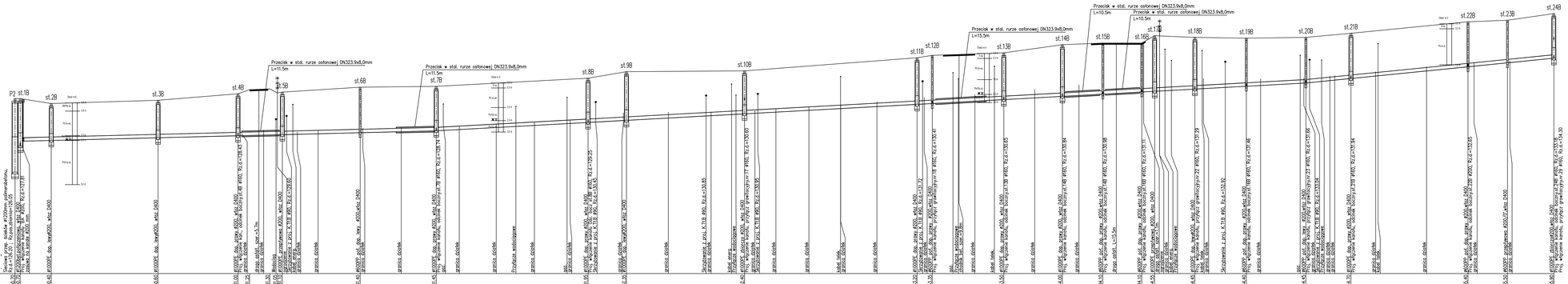

PRZEKRÓJ PRZEZ WYKOP

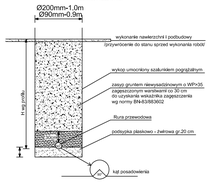

SCHEMAT ZABEZPIECZENIA ISTNIEJĄCEGO KABLA

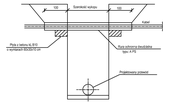

Średnicę rury dwudzielnej dostosować do przekroju zabezpieczanego kabla

SKRZYŻOWANIE Z ISTNIEJĄCYM KURCIĄGIEM

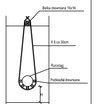

etgar	"ETGAR" Krzysztof Wójcik 30-418 KRAKÓW ul. ZAKOPIAŃSKA 73/306 kom: +48 502 063 472 - +48 300 103 628 NIP 945-195-43-21 REGON 120054827		
Obiekt:	BUDOWA SIECI KANALIZACJI SANITARNEJ W MIEJSCOWOŚCI OTŁAŻKA, GMINA MOGIELNICA		
Siedlisko:	PROJEKT BUDOWLANY	Branża:	SANITARNA
Inwestor:	GMINA I MIASTO MOGIELNICA, UL. PLAC RYNEK 1, 05-640 MOGIELNICA		
Tytuł rysunku:	PROFIL PODŁUŻNY KANAŁU GRAWITACYJNEGO 'B'	Skala: 1:200	Nr rys.: 4
	Imię i nazwisko: / Specjalność: / Nr. uprawnień:	Podpis:	
Opracował:	mgr inż. Marcin Ciesielski / instalacje w budynkach - sieci instalacji i urządzeń cieplnych, wentylacyjnych, gaz, wodnych / -		
Projektował:	mgr inż. Krzysztof Wójcik / SANIT/0120/POOS/04		
Sprawdził:	mgr inż. Agnieszka Wójcik / MAP/0389/PWOS/08		
Data opracowania:	Październik 2016		6

Uwagi:
Zgodnie z warunkami technicznymi należy zastosować włazy żeliwne kołnierzowe.
Dla studzienek kanalizacyjnych w terenach otwartych wznieść ponad teren 0.1m.
w drogach, we wjazdach, w wałach, stąg ogólnego przyjmować rzędną głębokości kanalizacyjnych wyznaczać do rzędnej terenu.
W przypadku studzi betonowej o głębokości większej jak 3m należy zastosować betonowypadnie przejściowej rzędnej o średnicy 800mm a pozostałych przypadach zastosować płyty przykrywowej 600/1000 lub 600/1200

PROFILE PODŁUŻNE KANAŁÓW BOCZNYCH I PRZYŁĄCZY GRAW. OD KANAŁU "B"

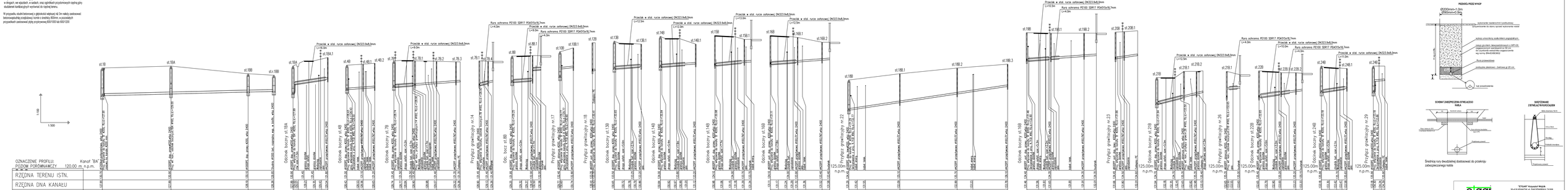

Obiekt:	BUDOWA SIECI KANALIZACJI SANITARNEJ W MIEJSCOWOŚCI OTAŁĘKA, GMINA MOGIELNICA		
Branża:	PROJEKT BUDOWLANY	Branża:	SANITARNA
Inwestor:	GMINA I MIASTO MOGIELNICA, UL. PLAC RYNEK 1, 05-440 MOGIELNICA		
Tytuł rysunku:	PROFILE PODŁUŻNE KANAŁÓW BOCZNYCH I PRZYŁĄCZY GRAW. OD KANAŁU "B"	Skala:	1:500
		Arkusz:	1

	Imię i nazwisko:	Specjalność:	Nr uprawnień:	Podpis:
Opracował:	mgr inż. Kacper Zawiślak	budowlana w branży sieci, instalacji i urządzeń cieplnych, wentylacyjnych, gazowych i wodno-kanalizacyjnych	PWOD/0010/POOW/09	
Projektował:	mgr inż. Krzysztof Krzyżak			
Sprawdził:	mgr inż. Agnieszka Krzyżak		BWP/0060/POOW/12	
Data opracowania:	Październik 2016			

"ETGAR" Krzysztof Krzyżak
35-410 Rzeszów, ul. Ks. Stanisława Konarskiego 5/2
tel./fax (+48 17) 852 40 70, kom. 0501 103 828
NIP 840-100-40-21 REGON 130054807

Uwagi:
Zgodnie z warunkami technicznymi należy zastosować włazy żelbetowo-betonowe.
Górę studzienek kanalizacyjnych w terenach rolnych wznieść ponad teren 0.1m,
w drogach, we wjazdach, w sadach, oraz ogródkach przydomowych rzędną górny studzienek kanlizacyjnych wyrównać do rzędnej terenu.

W przypadku studni betonowej o głębokości większej niż 3m należy zastosować betonowąstudnię przejściową i komin o średnicy 800mm, w pozostałych przypadkach zastosować płytę przykrywową 600/1000 lub 600/1200

PROFIL PODŁUŻNY KANAŁU GRAWITACYJNEGO 'C'

1:100
1:500
Przecisk w std. rurze osłonowej DN333.8x8,0mm L=36.5m
Przecisk w std. rurze osłonowej DN333.8x8,0mm L=35.5m
Przecisk w std. rurze osłonowej DN333.8x8,0mm L=45.5m
P3
st.1C
st.2C
st.3C
st.4C
st.5C
st.6C
st.7C
st.8C
st.9C
st.10C
st.11C
st.12C
st.13C
st.14C
st.15C
st.16C
st.17C
st.18C
Dane n-1
Dane n+1
Rzędna terenu
Rzędna dna kanału
Rzędna zwierciadła wody
Rzędna dna rurociągu osłonowego
Rzędna dna rurociągu osłonowego
Rzędna dna rurociągu osłonowego

Uwagi:
Zgodnie z warunkami technicznymi należy zastosować włazy żelbetowo-betonowe.
Góry studzienek kanalizacyjnych w terenach rolnych wznieść ponad teren 0.1m.
w drogach, we włazdach, w sadach, oraz ogródkach przydomowych rzędną góry studzienek kanlizacyjnych wyrównać do rzędnej terenu.

W przypadku studni betonowej o głębokości większej niż 3m należy zastosować betonowiąbdzielną przejściową i komin o średnicy 800mm, w pozostałych przypadkach zastosować płytę przykrywową 600/1000 lub 800/1200

PROFILE PODŁUŻNE KANAŁÓW BOCZNYCH I PRZYŁĄCZY GRAW. OD KANAŁU 'C'

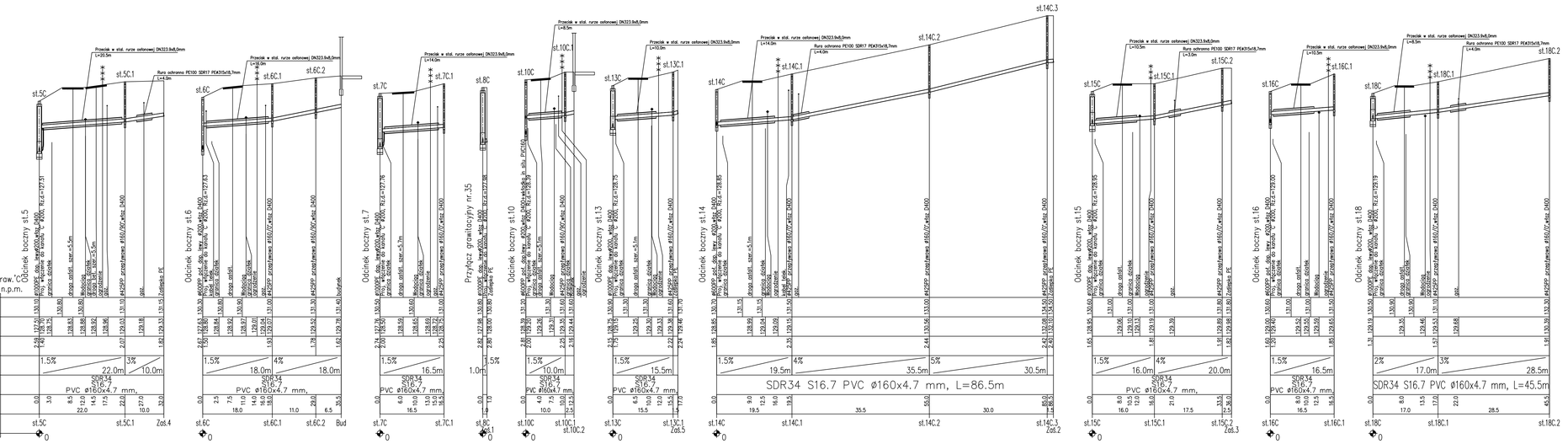

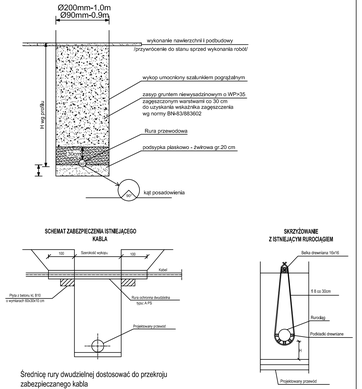

etgar	"ETGAR" Krzysztof Wójcik 30-418 KRAKÓW ul. ZAKOPIAŃSKA 73/306 kom: +48 502 063 472; +48 500 103 628 NIP 945-10-45-521 REGON 120004827			
Obiekt:	BUDOWA SIECI KANALIZACJI SANITARNEJ W MIEJSCOWOŚCI OTAŁĘŻKA, GMINA MOGIELNICA			
Stadium:	PROJEKT BUDOWLANY	Branża:	SANITARNA	
Inwestor:	GMINA I MIASTO MOGIELNICA, UL. PLAC RYNEK 1, 05-640 MOGIELNICA			
Tytuł rysunku:	PROFILE PODŁUŻNE KANAŁÓW BOCZNYCH I PRZYŁĄCZY GRAW. OD KANAŁU 'C'		Skala: 1:100	Nr rys: 7
	Imię i nazwisko:	Specjalność:	Nr. uprawnień:	Podpis:
Opracował:	mgr inż. Marcin Ciesielski	instalacyjna w zakresie sieci, instalacji i urządzeń cieplnych, wentylacyjnych, gaz, wodnian.	-	
Projektował:	mgr inż. Krzysztof Wójcik		SWK/0131/POOS/04	
Sprawdził:	mgr inż. Agnieszka Wójcik		MAP/0366/PROS/08	
Data opracowania:	Październik 2016			9

Sekretar : ciesielsky 7.2bb [www.apt-soft.com.pl]

Uwagi:
Zgodnie z wynikami technicznymi należy zastosować włazy żelbetowo-betonowe.
Górny studzienek kanalizacyjnych w terenach rolnych wzwyżej ponad teren 0.1m,
w drogach, we włazdach, w wadach, oraz ogólnikach przydomowych rzędną pity studzienek kanalizacyjnych wyrównać do rzędnej terenu.

W przypadku studni betonowej o głębokości większej niż 3m należy zastosować betonowaszybnej przejściowej i kanłn o średnicy 800mm, w pozostałych przypadkach zastosować płytę przykrywową 600/1000 lub 600/1200

PROFIL PODŁUŻNY KANAŁU GRAW. 'CA', KANAŁÓW BOCZNYCH I PRZYŁĄCZY GRAW. OD KANAŁU 'CA'

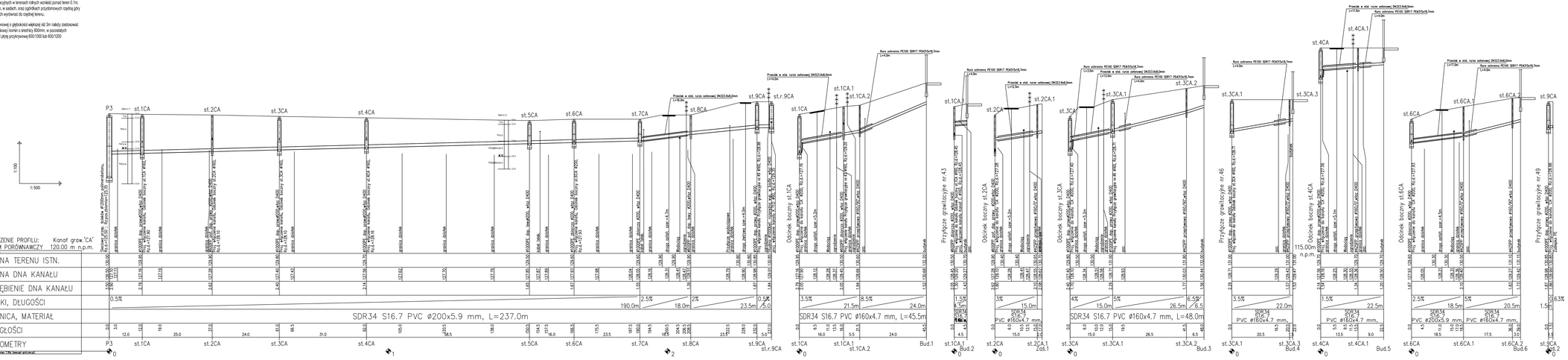

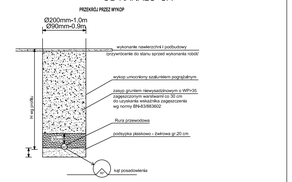

Obiekt:	BUDOWA SIECI KANALIZACJI SANITARNEJ W MIEJSCOWOŚCI OTALĘŻNA, GMINA MOGIELNICA		
Inwestor:	PROJEKT BUDOWLANY	Branża:	SANITARNA
	GMINA I MIASTO MOGIELNICA, UL. PLAC RYNEK 1, 05-640 MOGIELNICA		
Tytuł rysunku:	PROFIL PODŁUŻNY KANAŁU GRAW. 'CA', KANAŁÓW BOCZNYCH I PRZYŁĄCZY GRAW. OD KANAŁU 'CA'	Skala: 1:500	Nr rys.: 9

Opracował:	mgr inż. Marcin Ciesielski	Specjalność: Inżynieria środowiska w zakresie sieci wodnej i kanalizacji (siedzib. wodociągowych, gąsc. wodnych,	Nr. uprawnień: -
Projektował:	mgr inż. Krzysztof Wójcik		
Sprawdziła:	mgr inż. Agnieszka Wójcik	SANITARNA PODESZWA PANOWIE	
Data opracowania:	Październik 2016		10

"ETGAR" Krzysztof Wójcik
30-416 KRAKÓW ul. ZAKOPIOWSKA 73/306
kom: +48 502 063 472; +48 502 103 628
NIP 945-135-64-23 / REGON 120004627

Uwagi:
Zgodnie z warunkami technicznymi rurociągi zastosować wraz z zaślepkami betonowymi.
Grunty stanowią kamieniste piaski o średnich i dużych wartościach porost tenot 3.1%,
w drogach, we wzgórzach, w sadach, oraz ogólnikach przydomowych ciężkie gliny
stosować kanalizacyjnych wyrównać do ciężkiej terenu.

W przypadku studni betonowej o głębokości większej niż 3m rurociąg zastosować
betonowopodpiętą przejściową i korzeń o średnicy 800mm, w pozostałych
przypadkach zastosować jbjdy przykrywową 600/1000 lub 800/1200

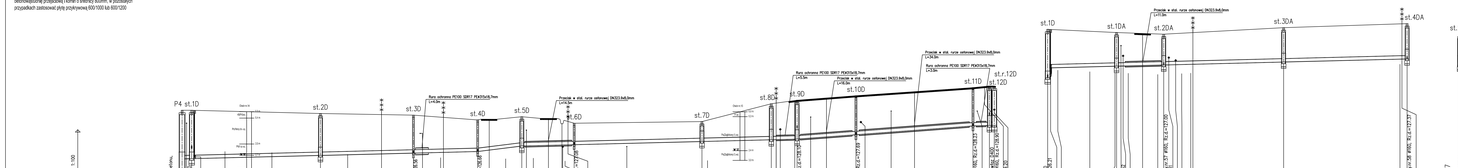

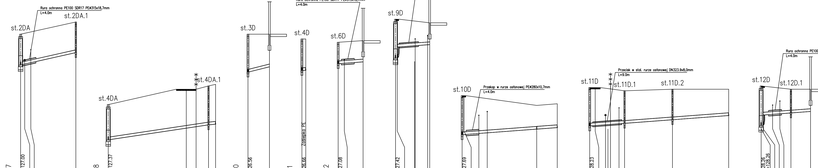

PROFIL PODŁUŻNY KANAŁU GRAW. 'D', KANAŁÓW BOCZNYCH I PRZYŁĄCZY GRAW. OD KANAŁU "D"

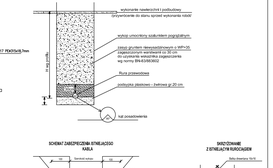
PRZEKRÓJ PRZEZ WYKOP
ø200mm=1.0m
ø300mm=0.9m
wykonywanie bieżnikowanej i podbudowy
(przy jednoczesnym do dołu sprzed wykonania robót)
wykrzyż umocniony szalowaniem pionowym
Grubość gruntów nienośnych(organo- i ił-MH-OH)
wymagająca wymiany na grunty nośne
do uzyskania wskaźnika zagęszczenia
wg normy BN-83/8836-02
Płyta przekładowa
Grubość zależna - zależna gr.20 cm
Kąt zmiaskowania
SCHEMAT ZABEZPIECZENIA ŚRUBOWEJ ŁĄCZNI
SCHEMAT ZABEZPIECZENIA ŚRUBOWEJ ŁĄCZNI
Średnica rury dwudzielnej dostosowad do przekroju zabezpieczanego kabla
Rura dwudzielna Dp/S
Pierścień
Pierścień dociskowy
Pierścień uszczelnia
Pierścień dociskowy
Śruba
Śruba
Śruba

Uwagi:
Zgodnie z warunkami technicznymi należy zastosować włazy żelbetobetonowe.
Grzę studzienek kanalizacyjnych w terenach obcych wznieść ponad teren 0.1m.
w drogach, we wykopach, w wałach, oraz ogródkach przydomowych rzędną grzę studzienek kanalizacyjnych wyrównać do rzędnej terenu.
W przypadku włazów betonowego i gdzieniekolwiek wskazuje się, że należy zastosować betonowo/żelaziwo przejezdnej i komin o średnicy 600mm, w pozostałych przypadkach zastosować płyty przykrywowe SDI/1000 lub SDI/1200

PROFIL PODŁUŻNY KANAŁU GRAW. 'E', KANAŁÓW BOCZNYCH I PRZYŁĄCZY GRAW. OD KANAŁU 'E'

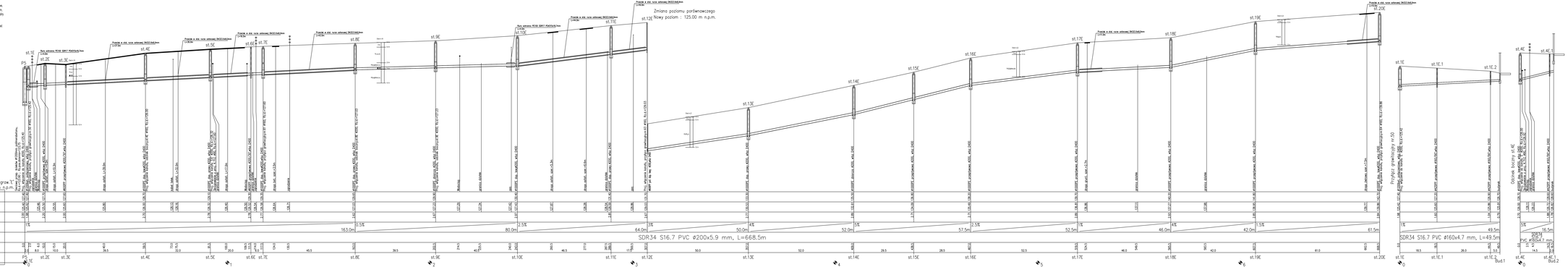

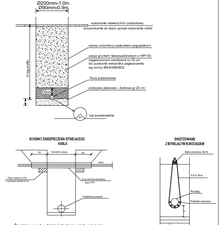

OZNACZENIE PROFILU:	Kanał graw.'E'
POZIOM PORÓWNAWCZY:	115.00 m.n.p.m.
RZĘDNA TERENU ISTN.	
RZĘDNA DNA KANAŁU	
ZAGŁĘBIENIE DNA KANAŁU	
SPADKI, DŁUGOŚCI	
ŚREDNICA, MATERIAŁ	
ODLEGŁOŚCI	
HEKTOMETRY	

Rzędna terenu istn. zaznaczona jest jedynie w punktach charakterystycznych

elgar
"ELGAR" Krzysztof Wójcik
35-615 RZESZÓW, ul. ZDZIARSKIEGO 13/205
NIP 5862-100-11-00 REGON 180-000-000
BIP 1800-100-00-00 REGON 1200000000

Obiekt:	BUDOWA SIECI KANALIZACJI SANITARNEJ W WIELEDCHOWIE-STALĄ,OPARA MODELIŃCA
Obiekt:	PROJEKT BUDOWLANY
Inwestor:	GMINA BIESZCZADZKIE,UL.EL.PLAC PIERWSZY 1,GMINA BIESZCZADZKIE
Tytuł rysunku:	PROFIL PODŁUŻNY KANAŁU GRAW. 'E', KANAŁÓW BOCZNYCH I PRZYŁĄCZY GRAW. OD KANAŁU 'E'

	Imię i Nazwisko	Uprawnienia	Nr uprawnień	Podpis
Sprawdził:	mgr inż. Marcin Zawiślak	BIEŻUŃSKIE I SANITARNE		
Projektował:	mgr inż. Krzysztof Wójcik	BIEŻUŃSKIE I SANITARNE		
Sporządził:	mgr inż. Agnieszka Wójcik	BIEŻUŃSKIE I SANITARNE		
Data opracowania:		Październik 2016		

Skala: 1:500 / 1:100
Arkusz: 1/2

Uwagi:
Zgodnie z warunkami technicznymi należy zastosować włazy żeliwno-betonowe.
Góry studzienek kanalizacyjnych w terenach rolnych wznieść ponad teren 0.1m,
w drogach, we wjazdach, w sadach, oraz ogródkach przydomowych rzędną góry studzienek kanlizacyjnych wyrównać do rzędnej terenu.

W przypadku studni betonowej o głębokości większej niż 3m należy zastosować betonowąstudnię przejściową i komin o średnicy 800mm, w pozostałych przypadkach zastosować płytę przykrywową 600/1000 lub 600/1200

PROFIL PODŁUŻNY KANAŁU GRAW. 'EA', KANAŁÓW BOCZNYCH I PRZYŁĄCZY GRAW. OD KANAŁU 'EA'

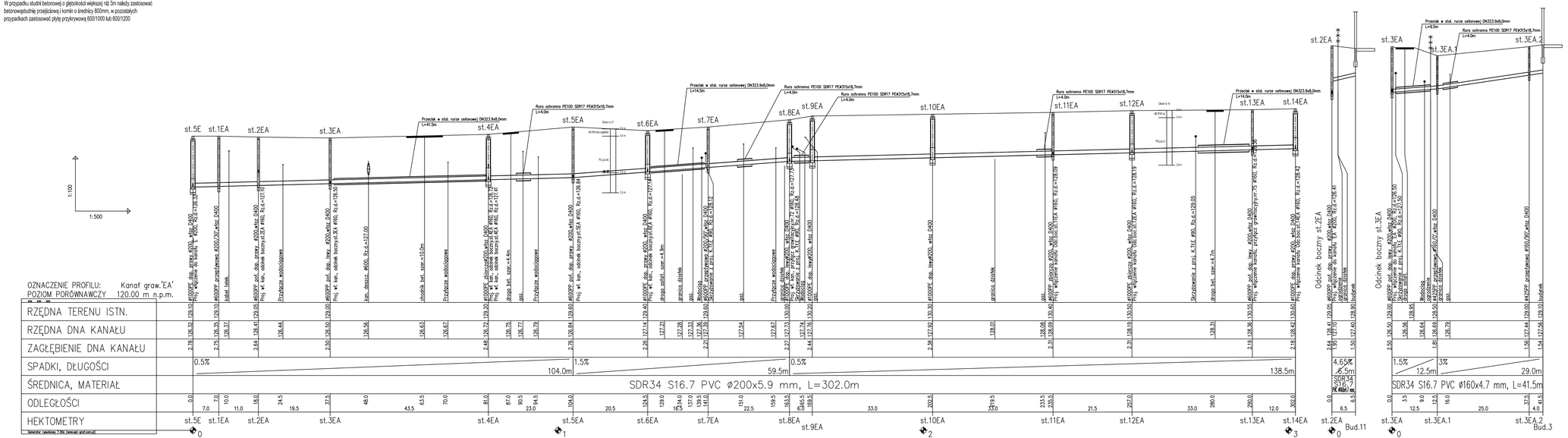

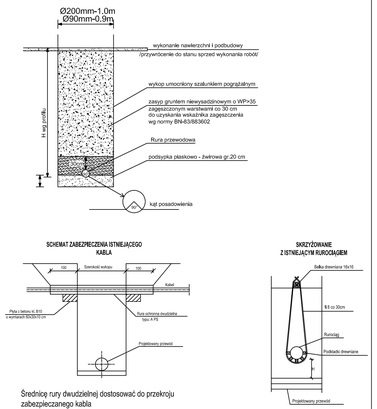

Obiekt:	BUDOWA SIECI KANALIZACJI SANITARNEJ W MIEJSCOWOŚCI OTALĄŻKA, GMINA MOGIELNICA
Stadium: PROJEKT BUDOWLANY	Branża: SANITARNA
Inwestor:	GMINA I MIASTO MOGIELNICA, UL. PLAC RYNEK 1, 05-040 MOGIELNICA
Tytuł rysunku:	PROFIL PODŁUŻNY KANAŁU GRAW. 'EA', KANAŁÓW BOCZNYCH I PRZYŁĄCZY GRAW. OD KANAŁU 'EA'
Skala: 1:100 / 1:500	Nr rys: 11

"ETGAR" Krzysztof Wojcik
30-418 KRAKÓW ul. ZAKOPIAŃSKA 73/306
kom: +48 502 083 472; +48 606 103 628
NIP 945-195-43-21 REGON 120054827

	Imię i nazwisko:	Specjalność:	Nr uprawnień:	Podpis:
Opracował:	mgr inż. Marcin Ciesielski	instalacyjna w zakresie sieci, instalacji i urządzeń cieplnych, wentylacyjnych, gaz. wod-kan.	-	
Projektował:	mgr inż. Krzysztof Wójcik		SWKO/131/ POOS/16	
Sprawdził:	mgr inż. Agnieszka Wójcik		MAP/0366/ PWOS/08	
Data opracowania:	Październik 2016			13

Generator rysunków: "Z-Ski" Zenon Kę- gier(c)ski

Uwagi:
Zgodnie z wytycznymi technicznymi należy zastosować włazy żelbeno-betonowe.
Górny studzienek kanalizacyjnych w terenach rolnych wzniesić ponad teren 0.1m.
w drogach, we wszystkich, we wszystkich przydrożnowych rzędnej góry studzienek kanalizacyjnych wyrównać do rzędnej terenu.

W przypadku studni betonowej o głębokości większej niż 3m należy zastosować betonowe/żelbetowe przejściowe kominy o średnicy 800mm, w pozostałych przypadkach zastosować płyty przykrywowej 600/1000 lub 900/1200

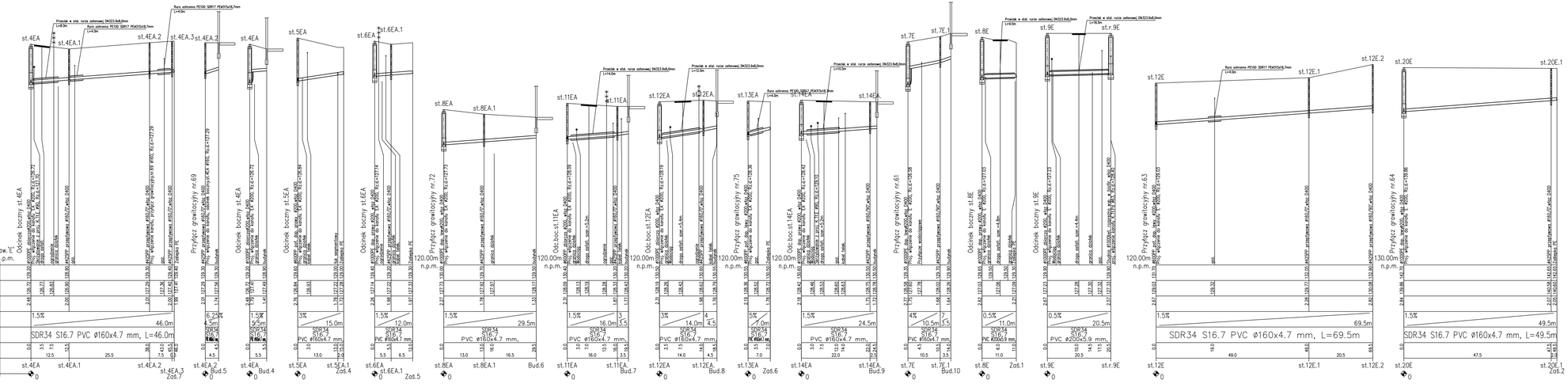

PROFILE PODŁUŻNE KANAŁÓW BOCZNYCH I PRZYŁĄCZY GRAW. OD KANAŁU "E"

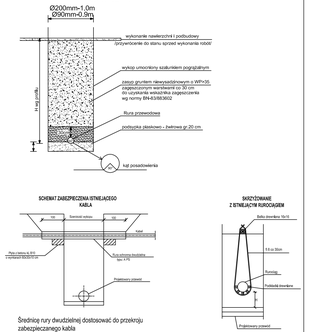

Średnicę rury dwudzielnej dostosować do przekroju zabezpieczanego kabla

elgar	"ELGAR" Krzysztof Wójcik 30-418 KRAKÓW ul. ZAKOPIAŃSKA 73/306 tel. 601-200-300 fax. 601-200-300 NIP 945-150-43-23 REGON 120356427				
Obiekt:	BUDOWA SIECI KANALIZACJI SANITARNEJ W MIEJSCOWOŚCI OTAŁĄŻKA, GMINA MOGIELNICA				
Branża:	PROJEKT BUDOWLANY	Branża:	SANITARNA		
Inwestor:	GMINA I MIASTO MOGIELNICA, UL. PLAC RYNEK 1, 05-640 MOGIELNICA				
Tytuł rysunku:	PROFILE PODŁUŻNE KANAŁÓW BOCZNYCH I PRZYŁĄCZY GRAW. OD KANAŁU "E"			Strona: 1 z 8	Nr rys. 12
	Imię i nazwisko:	Specjalność:	Nr uprawnień:	Podpis:	
Opracował:	mgr inż. Marcin Gawałek	Instalacyjna w zakresie sieci, instalacji i urządzeń cieplnych, wentylacyjnych, gazowych, wodnych, kanalizacyjnych	-		
Projektował:	mgr inż. Krzysztof Wójcik		SANITARNA POD/024		
Sprawdził:	mgr inż. Agnieszka Wójcik		MAPITEM PROG/8		
Data opracowania:	Październik 2016				14

Uwagi:
Zgodnie z warunkami technicznymi należy zastosować włazy żeliwno-betonowe.
Górę studzienek kanalizacyjnych w terenach rolnych wznieść ponad teren 0.1m, w drogach, we wjazdach, w sadach, oraz ogórdkach przydomowych rzędną góry studzienek kanlizacyjnych wyrównać do rzędnej terenu.

W przypadku studni betonowej o głębokości większej niż 3m należy zastosować betonowąstudnię przejściową i komin o średnicy 800mm, w pozostałych przypadkach zastosować płytę przykrywową 600/1000 lub 600/1200

PROFIL PODŁUŻNY RUROCIĄGU TŁOCZNEGO 'P1'

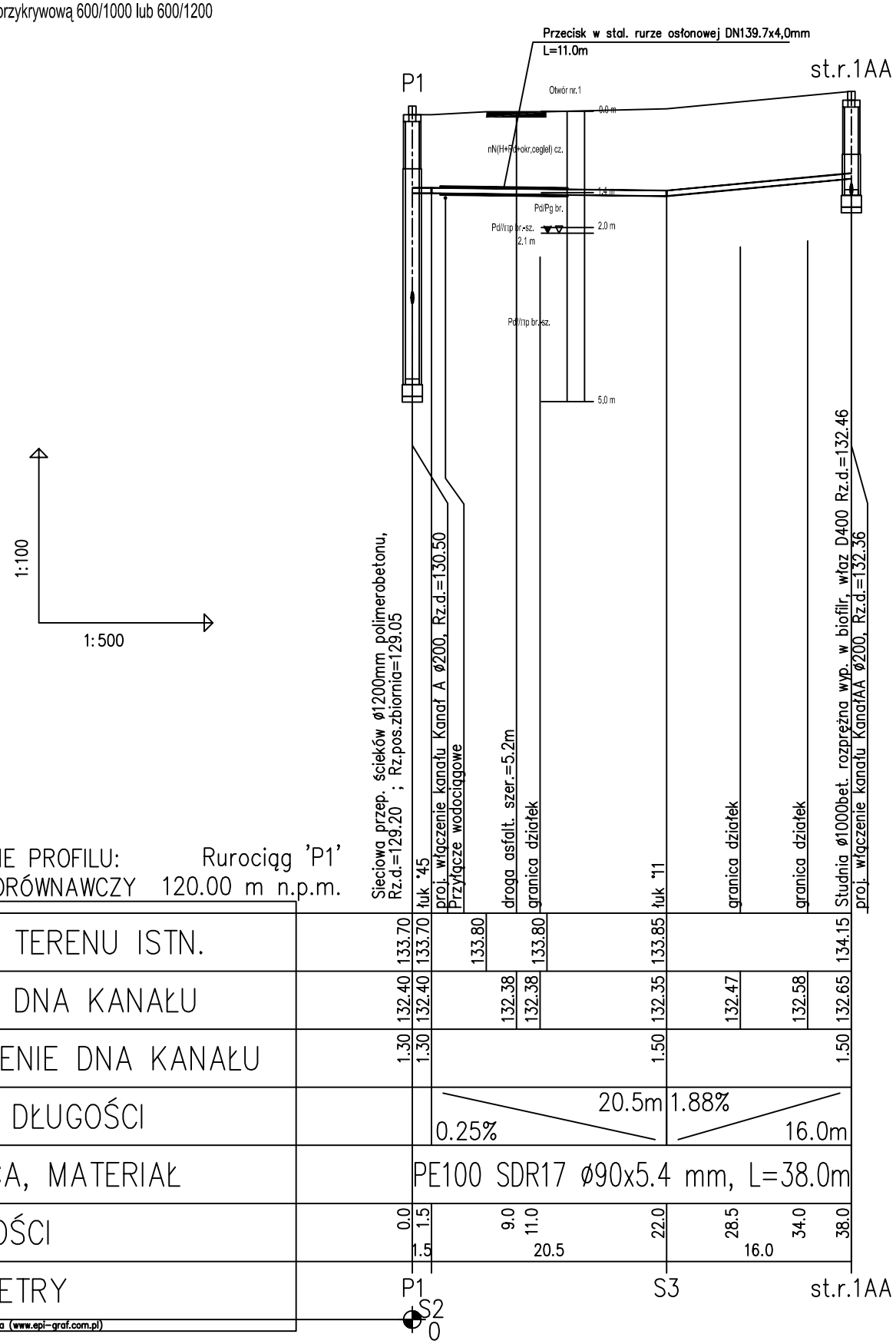

PRZEKRÓJ PRZEZ WYKOP

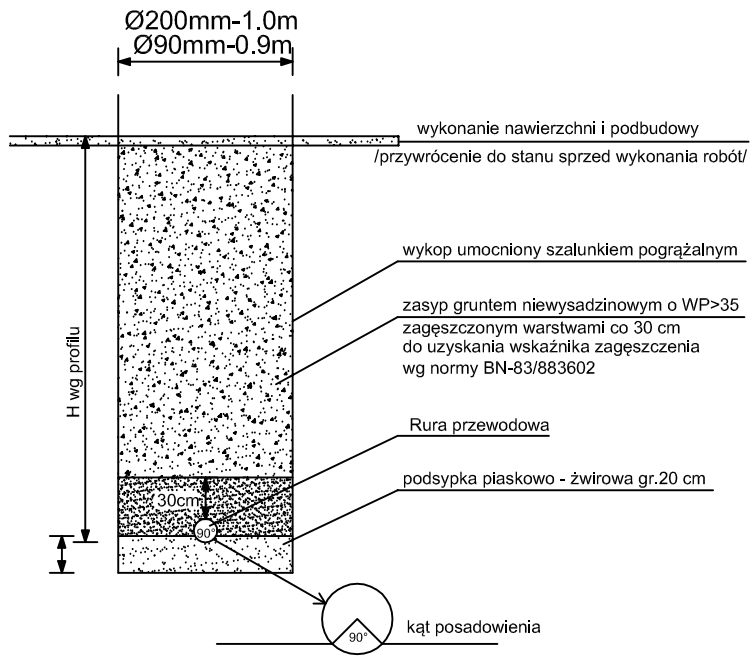

SCHEMAT ZABEZPIECZENIA ISTNIEJĄCEGO KABLA

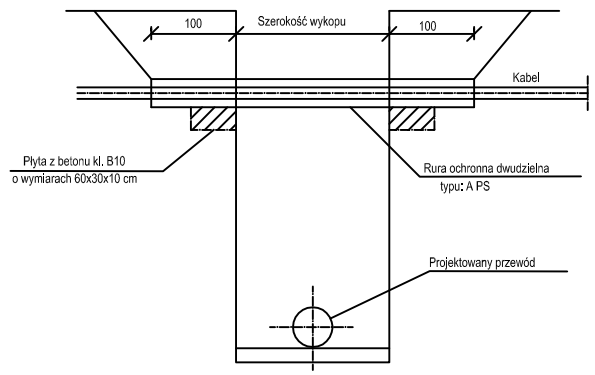

Średnicę rury dwudzielnej dostosować do przekroju zabezpieczanego kabla

SKRZYŻOWANIE Z ISTNIEJĄCYM RUROCIĄGIEM

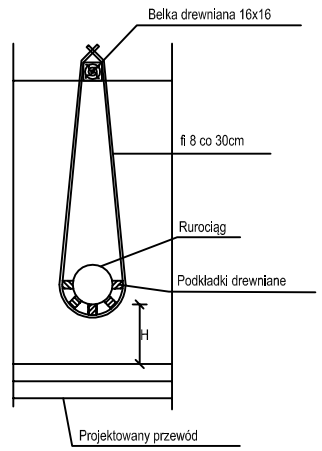

etgar
"ETGAR" Krzysztof Wójcik
30-418 KRAKÓW ul. ZAKOPIAŃSKA 73/306
kom: +48 502 063 472; +48 500 103 628
NIP 945-195-43-21 REGON 120054827

Obiekt:	BUDOWA SIECI KANALIZACJI SANITARNEJ W MIEJSCOWOŚCI OTALĄŻKA, GMINA MOGIELNICA			
Stadium:	PROJEKT BUDOWLANY	Branża:	SANITARNA	
Inwestor:	GMINA I MIASTO MOGIELNICA, UL. PLAC RYNEK 1, 05-640 MOGIELNICA			
Tytuł rysunku:	PROFIL PODŁUŻNY RUROCIĄGU TŁOCZNEGO 'P1'		Skala: 1:100/500	Nr rys: 13

	Imię i nazwisko:	Specjalność	Nr. uprawnień:	Podpis:
Opracował:	mgr inż. Marcin Ciesielski	instalacyjna w zakresie sieci, instalacji i urządz. cieplnych, wentylacyjnych, gaz, wod-kan.	-	
Projektował:	mgr inż. Krzysztof Wójcik		SWK/0131/ POOS/04	
Sprawdziła:	mgr inż. Agnieszka Wójcik		MAP/0366/ PWOS/08	
Data opracowania:	Październik 2016			

Uwagi:
Zgodnie z warunkami technicznymi rodzaj zastosowej włóry żelbeto-betonowa.
Grzyb studzienek kanalizacyjnych w terenach otwartych wzdłuż jezdni terenu 0.1m.
w drogach, na wjazdach, w wałach, oraz ogólnikach przyjmowanych rzędną gdy studzienk kanalizacyjnych wyrównać do rzędnej terenu.

W przypadku studni betonowej o głębokości większej niż 3m rzędzy zastosować betonowypustyłą przejściową rozmiar o średnicy 800mm a pozostałych przypadkach zastosować płyty przykrywowe 800/1000 lub 600/1200

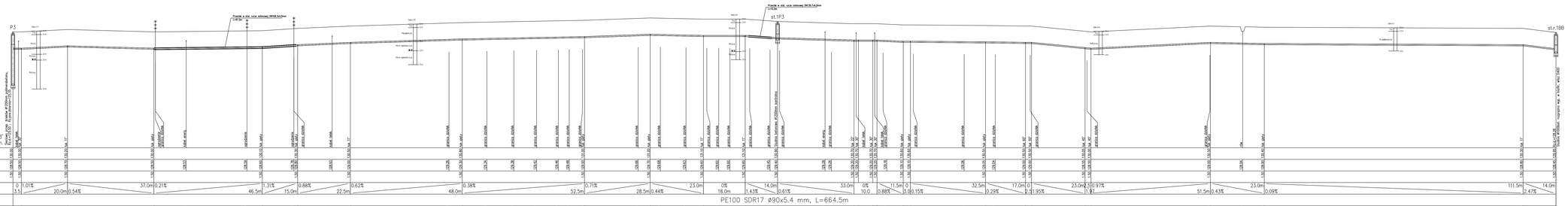

PROFIL PODŁUŻNY RUROCIĄGU TŁOCZNEGO 'P3'

PRZEKRÓJ PRZEZ WYKOP

Ø200mm-1.0m
Ø300mm-0.8m

- wykonanie nawodnienia i zasypkowej
- bezpośrednie do dzwu rurowej wykonanie nawo
- wykop umocniony osadzeniem pogłębiaczem.
- zasyp gruntem niespoistościowym o WP=0.95, zagęszczanie warstwami co 30 cm. zagęszczanie ręczne zagęszczarkami wg normy BN-83/8836-02
- Rura przewodowa
- podsypka piaskowa - ewtrnnie gr 20 cm.
- ½d zwodzeniowa

SCHEMAT ZABEZPIECZENIA STREFY ROBÓT PRZY DRODZE

- Szerokość rurociągu
- Szerokość wykopu
- Szerokość wykopu w dnie
- Szerokość wykopu w dnie
- Szerokość wykopu w dnie

Uwagi:
Zgodnie z warunkami technicznymi należy zastosować włazy żeliwno-betonowe.
Górę studzienek kanalizacyjnych w terenach rolnych wznieść ponad teren 0.1m,
w drogach, we wjazdach, w sadach, oraz ogórdkach przydomowych rzędną góry
studzienek kanlizacyjnych wyrównać do rzędnej terenu.

W przypadku studni betonowej o głębokości większej niż 3m należy zastosować
betonowąstudnię przejściową i komin o średnicy 800mm, w pozostałych
przypadkach zastosować płytę przykrywową 600/1000 lub 600/1200

PROFIL PODŁUŻNY RUROCIĄGU TŁOCZNEGO 'P4'

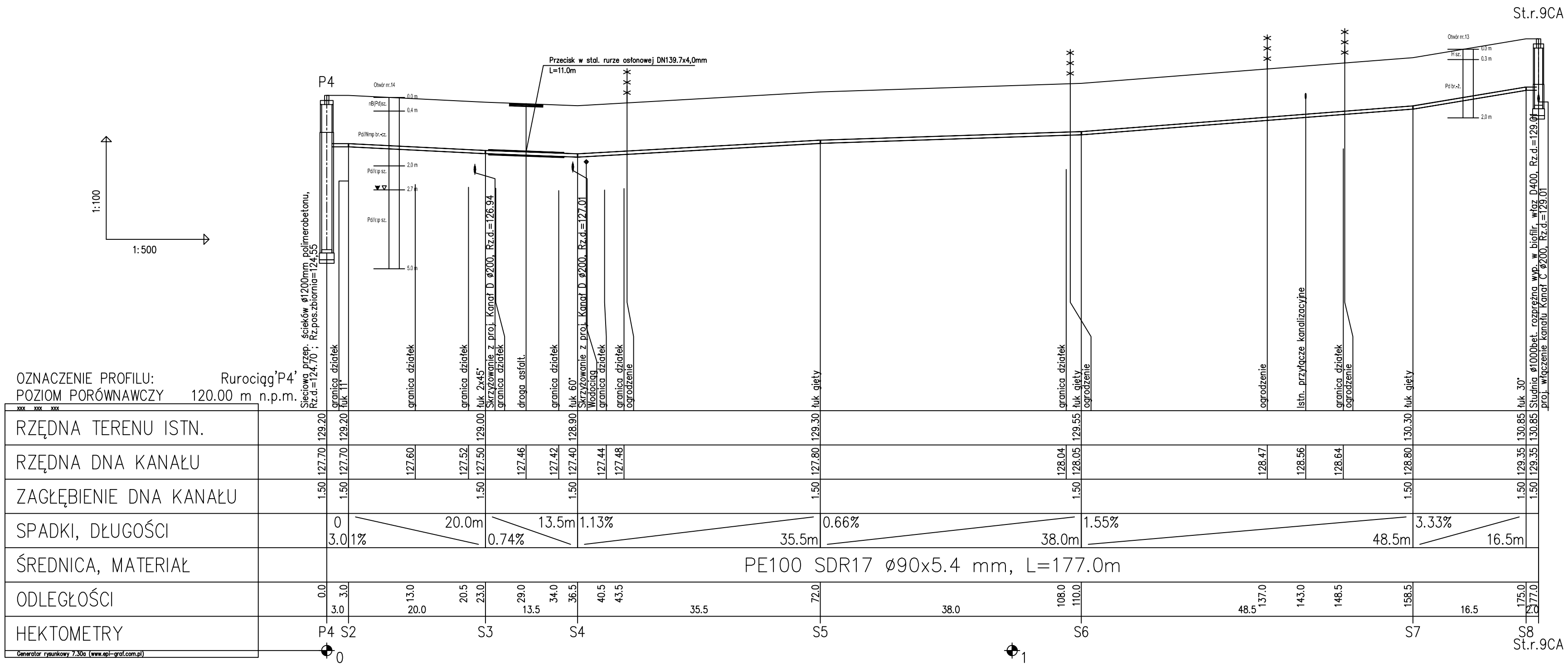

PRZEKRÓJ PRZEZ WYKOP

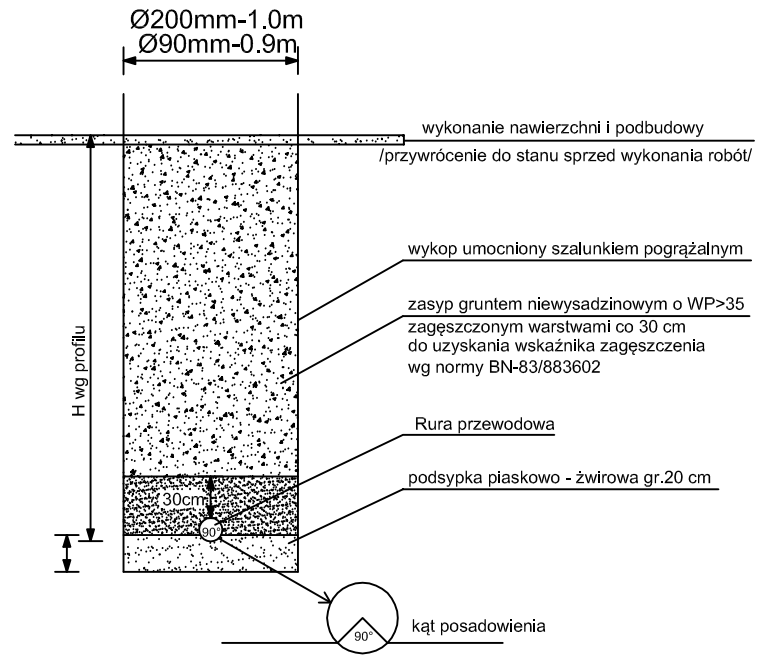

SCHEMAT ZABEZPIECZENIA ISTNIEJĄCEGO KABLA

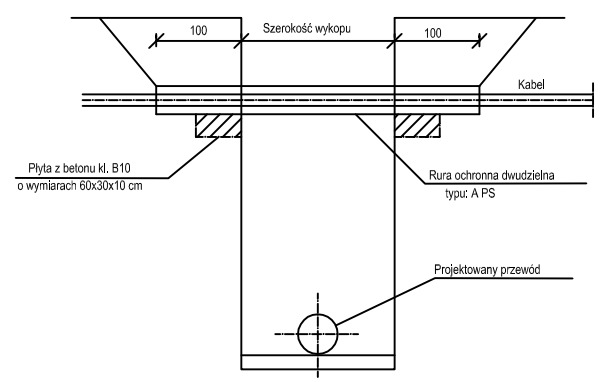

Średnicę rury dwudzielnej dostosować do przekroju zabezpieczanego kabla

SKRZYŻOWANIE Z ISTNIEJĄCYM RUROCIĄGIEM

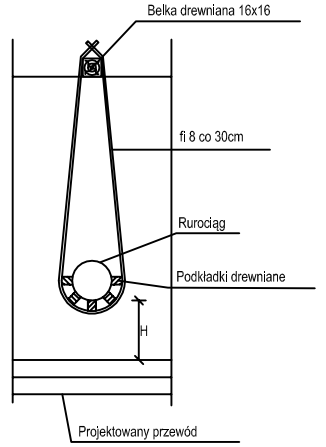

etgar
"ETGAR" Krzysztof Wójcik
30-418 KRAKÓW ul. ZAKOPIAŃSKA 73/306
kom: +48 502 063 472; +48 500 103 628
NIP 945-195-43-21 REGON 120054827

Obiekt:	BUDOWA SIECI KANALIZACJI SANITARNEJ W MIEJSCOWOŚCI OTALĄŻKA, GMINA MOGIELNICA			
Stadium:	PROJEKT BUDOWLANY	Branża:	SANITARNA	
Inwestor:	GMINA I MIASTO MOGIELNICA, UL. PLAC RYNEK 1, 05-640 MOGIELNICA			
Tytuł rysunku:	PROFIL PODŁUŻNY RUROCIĄGU TŁOCZNEGO 'P4'		Skala: 1:100 / 1:500	Nr rys: 16
	Imię i nazwisko:	Specjalność	Nr. uprawnień:	Podpis:
Opracował:	mgr inż. Marcin Ciesielski	instalacyjna w zakresie sieci, instalacji i urządzeń cieplnych, wentylacyjnych, gaz, wod-kan.	-	
Projektował:	mgr inż. Krzysztof Wójcik		SWK/0131/ POOS/04	
Sprawdził:	mgr inż. Agnieszka Wójcik		MAP/0366/ PWOS/08	
Data opracowania:	Październik 2016			

Uwagi:
Zgodnie z warunkami technicznymi należy zastosować włazy żelbetowo-betonowe.
Góry studzienek kanalizacyjnych w terenach rolnych wznieść ponad teren 0.1m,
w drogach, we wjazdach, w sadach, oraz ogólnikach przydomowych rzędną góry studzienek kanalizacyjnych wyrównać do rzędnej terenu.

W przypadku studni betonowej o głębokości większej niż 3m należy zastosować betonowy/żelbetowy przejściowy i komin o średnicy 800mm, w pozostałych przypadkach zastosować płytę przykrywową 600/1000 lub 600/1200

PROFIL PODŁUŻNY RUROCIĄGU TŁOCZNEGO 'P5'

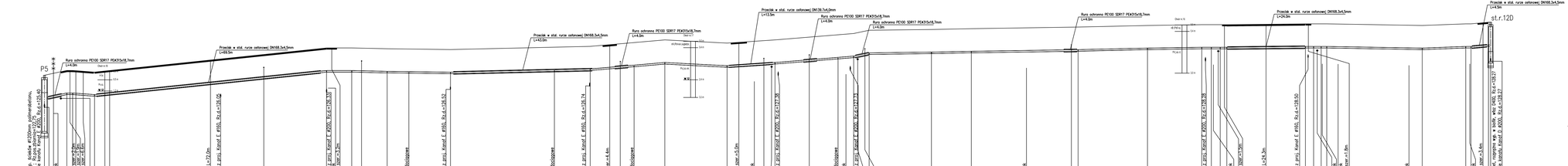

PRZEKRÓJ PRZEZ WYKOP

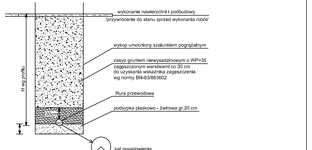

SCHEMAT ZABEZPIECZENIA RUROCIĄGU KABLA

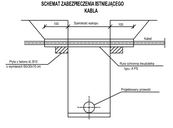

Średnice rury dwudzielnej dostosować do przekroju zabezpieczanego kabla

SKRZYŻOWANIE Z ISTNIEJĄCYM RUROCIĄGIEM

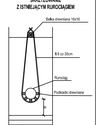

etgar
"ETGAR" Krzysztof Wojcik
30-418 KRAKÓW ul. ZAWICZAŃSKA 73/306
kom: +48 502 063 472; +48 300 103 628
NIP 945-159-43-21 REGON 120054827

Obiekt:	BUDOWA SIECI KANALIZACJI SANITARNEJ W MIEJSCOWOŚCI OTALĄŻKA, GMINA MOGIELNICA				
Stadium:	PROJEKT BUDOWLANY	Branża:	SANITARNA		
Inwestor:	GMINA I MIASTO MOGIELNICA, UL. PLAC RYNEK 1, 05-640 MOGIELNICA				
Tytuł rysunku:	PROFIL PODŁUŻNY RUROCIĄGU TŁOCZNEGO 'P5'			Skala: 1:500	Nr rys.: 17
	Imię i nazwisko:	Specjalność:	Nr uprawnień:	Podpis:	
Opracował:	mgr inż. Marcin Ciesielski	inżynieryjna w zakresie sieci, instalacji i urządzeń cieplnych, wentylacyjnych, gaz. wodnych	IS/0012/13 POOS/04		
Projektował:	mgr inż. Krzysztof Wojcik				
Sprawdził(a):	mgr inż. Agnieszka Wojcik	bez ograniczeń SNP/0080 PWOS/08			
Data opracowania:	Październik 2016				19

Uwagi:
Zgodnie z warunkami technicznymi należy zastosować włazy żeliwno-betonowe.
Górę studzienek kanalizacyjnych w terenach rolnych wznieść ponad teren 0.1m,
w drogach, we wjazdach, w sadach, oraz ogródkach przydomowych rzędną góry
studzienek kanlizacyjnych wyrównać do rzędnej terenu.

W przypadku studni betonowej o głębokości większej niż 3m należy zastosować
betonowąstudnię przejściową i komin o średnicy 800mm, w pozostałych
przypadkach zastosować płytę przykrywową 600/1000 lub 600/1200

PROFIL PODŁUŻNY RUROCIĄGU TŁOCZNEGO 'Pd1'

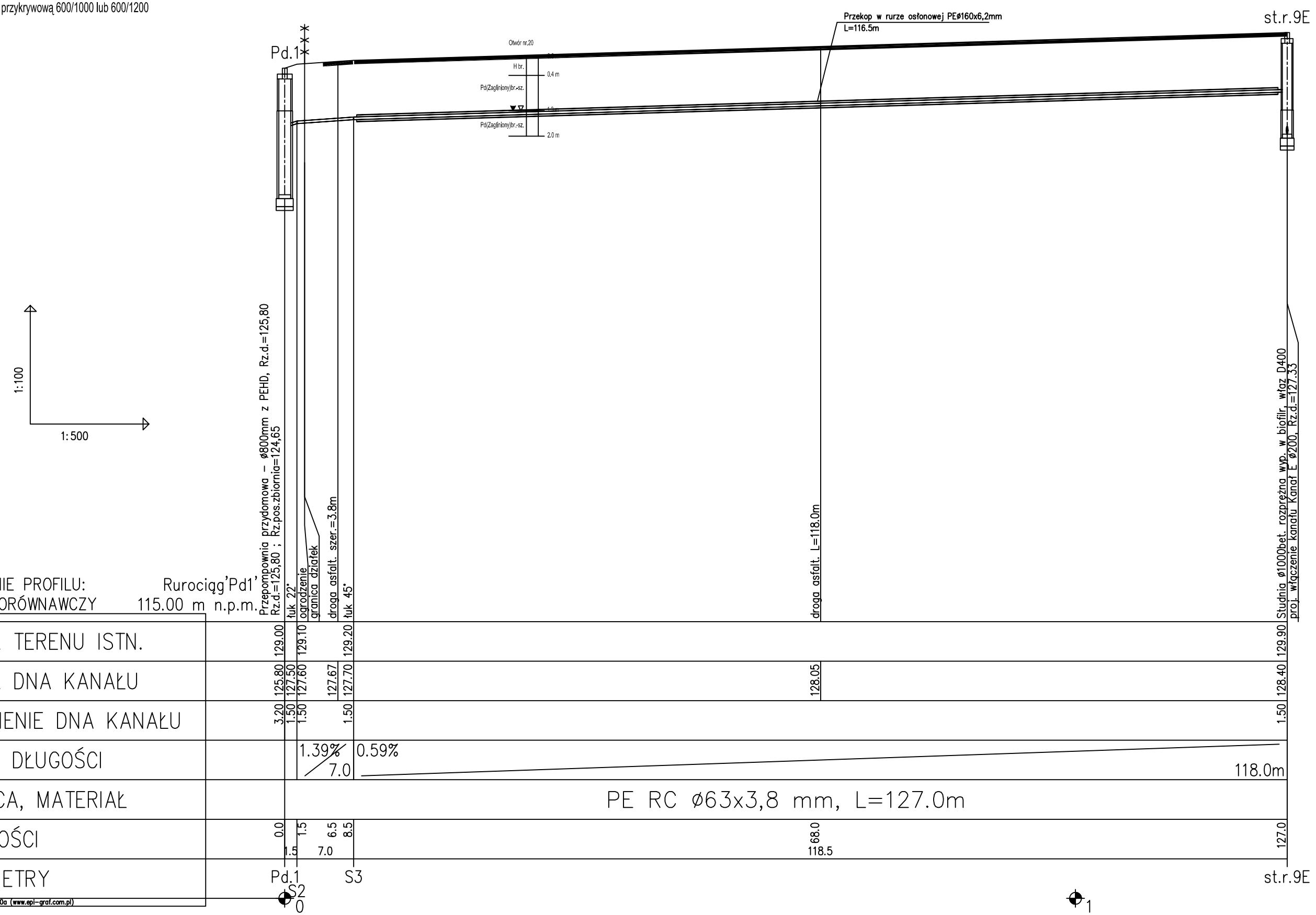

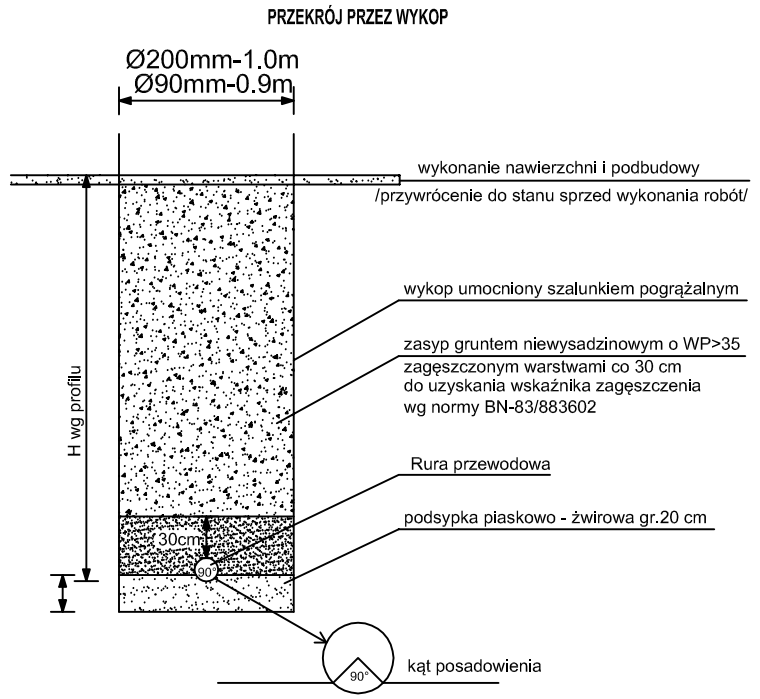

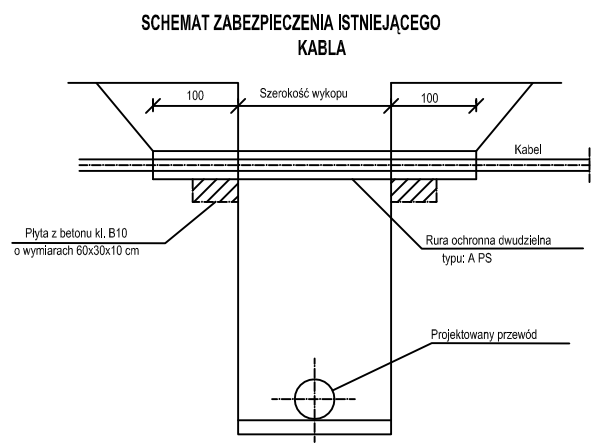

Średnicę rury dwudzielnej dostosować do przekroju
zabezpieczanego kabla

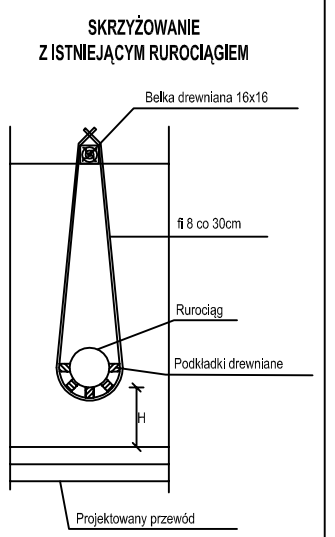

"ETGAR" Krzysztof Wójcik
30-418 KRAKÓW ul. ZAKOPIAŃSKA 73/306
kom: +48 502 063 472; +48 500 103 628
NIP 945-195-43-21 REGON 120054827

Obiekt: BUDOWA SIECI KANALIZACJI SANITARNEJ W MIEJSCOWOŚCI OTALĄŻKA, GMINA MOGIELNICA				
Stadium: PROJEKT BUDOWLANY		Branża: SANITARNA		
Inwestor: GMINA I MIASTO MOGIELNICA, UL. PLAC RYNEK 1, 05-640 MOGIELNICA				
Tytuł rysunku: PROFIL PODŁUŻNY RUROCIĄGU TŁOCZNEGO 'Pd1'			Skala: 1:100 / 1:500	Nr rys: 18
	Imię i nazwisko:	Specjalność:	Nr. uprawnień:	Podpis:
Opracował:	mgr inż. Marcin Ciesielski	instalacyjna w zakresie sieci, instalacji i urządz. cieplnych, wentylacyjnych, gaz, wod-kan,	-	
Projektował:	mgr inż. Krzysztof Wójcik		SWK/0131/ POOS/04	
Sprawdził:	mgr inż. Agnieszka Wójcik		MAP/0366/ PWOS/08	
Data opracowania:	Październik 2016			20

Uwagi:
Zgodnie z warunkami technicznymi należy zastosować włazy żeliwno-betonowe.
Górę studzienek kanalizacyjnych w terenach rolnych wznieść ponad teren 0.1m, w drogach, we wjazdach, w sadach, oraz ogórdkach przydomowych rzędną góry studzienek kanlizacyjnych wyrównać do rzędnej terenu.

W przypadku studni betonowej o głębokości większej niż 3m należy zastosować betonowąstudnię przejściową i komin o średnicy 800mm, w pozostałych przypadkach zastosować płytę przykrywową 600/1000 lub 600/1200

PROFILE PODŁUŻNE PRZYŁĄCZY GRAWITACYJNYCH OD: PRZYDOMOWEJ PRZEPOMPOWNI ŚCIEKÓW 'PD'

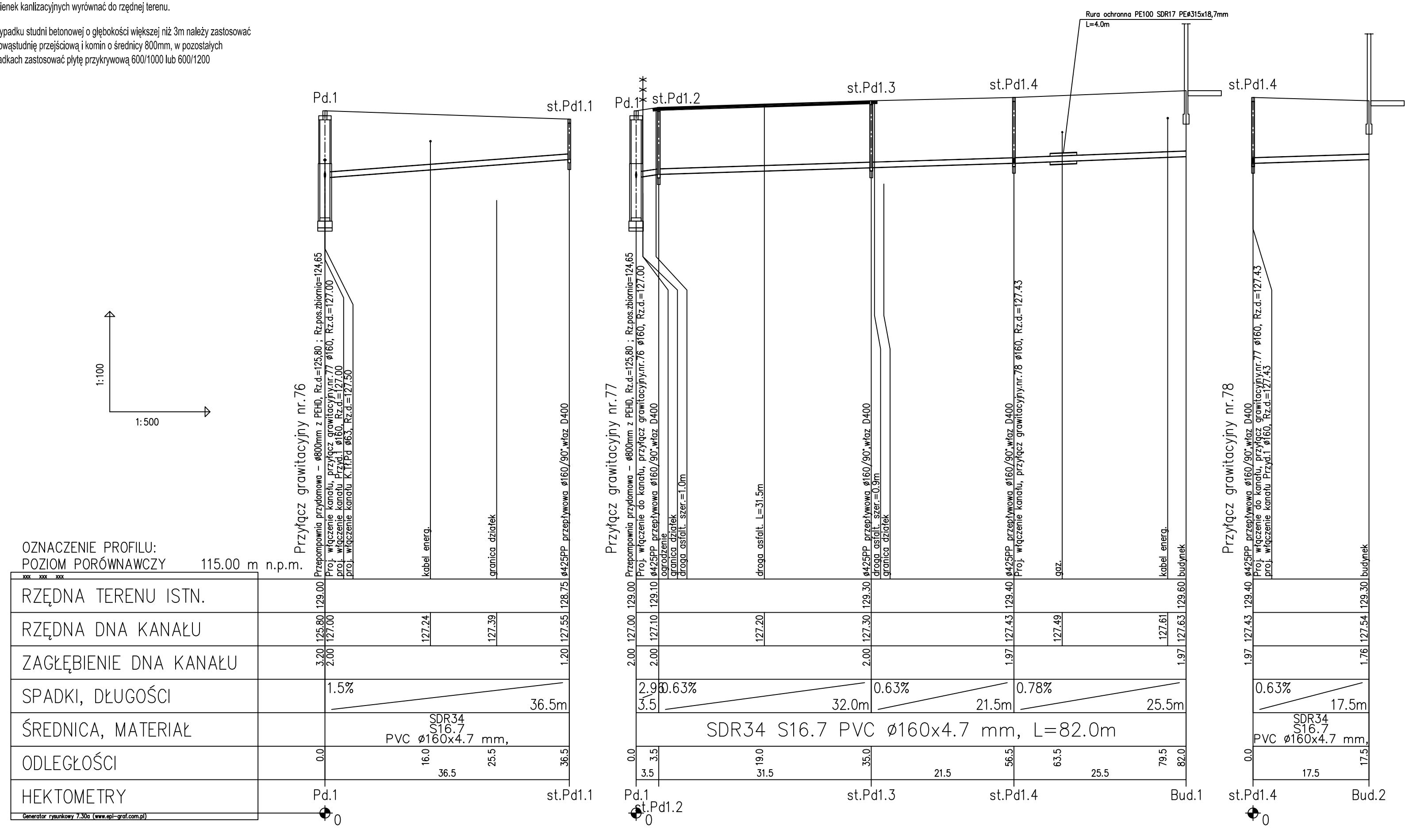

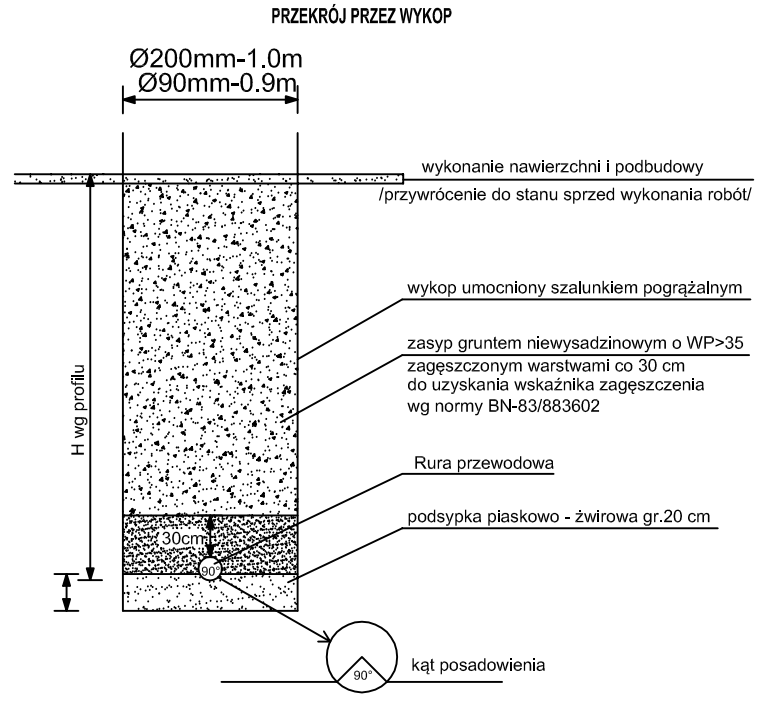

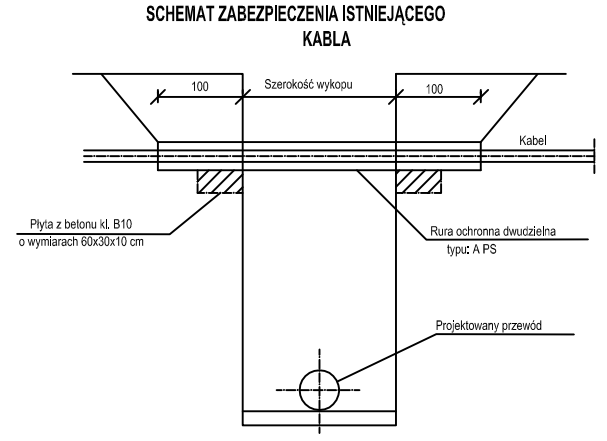

Średnicę rury dwudzielnej dostosować do przekroju zabezpieczanego kabla

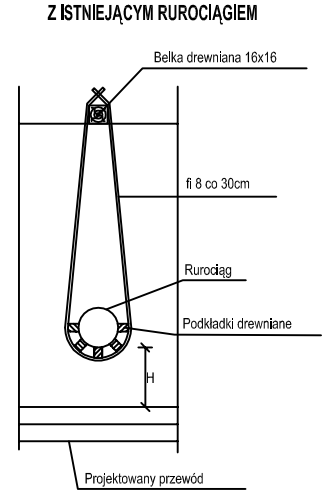

"ETGAR" Krzysztof Wójcik
30-418 KRAKÓW ul. ZAKOPIAŃSKA 73/306
kom: +48 502 063 472; +48 500 103 628
NIP 945-195-43-21 REGON 120054827

Obiekt:	BUDOWA SIECI KANALIZACJI SANITARNEJ W MIEJSCOWOŚCI OTALĄŻKA, GMINA MOGIELNICA			
Stadium:	PROJEKT BUDOWLANY	Branża:	SANITARNA	
Inwestor:	GMINA I MIASTO MOGIELNICA, UL. PLAC RYNEK 1, 05-640 MOGIELNICA			
Tytuł rysunku:	PROFILE PODŁUŻNE PRZYŁĄCZY GRAWITACYJNYCH OD: PRZYDOMOWEJ PRZEPOMPOWNI ŚCIEKÓW 'PD'		Skala: 1:100/500	Nr rys: 19

	Imię i nazwisko:	Specjalność	Nr. uprawnień:	Podpis:
Opracował:	mgr inż. Marcin Ciesielski	instalacyjna w zakresie sieci, instalacji i urządz. cieplnych, wentylacyjnych, gaz, wod-kan.	-	
Projektował:	mgr inż. Krzysztof Wójcik		SWK/0131/ POOS/04	
Sprawdził:	mgr inż. Agnieszka Wójcik		MAP/0366/ PWOS/08	
Data opracowania:	Październik 2016			