EGZEMPLARZ 1

ETGAR Krzysztof Wójcik
30-418 KRAKÓW ul. ZAKOPIAŃSKA 73/306
tel./fax (+48) 12 261 85 80, tel. (+48) 12 261 85 82
tel. kom: (+48) 502 063 472; (+48) 510 092 710
NIP: 945 195 43 21, REGON: 12 00 54 827
biuro@etgar.pl, www.etgar.pl

Zadanie inwestycyjne:

BUDOWA ODCINKA SIECI KANALIZACJI SANITARNEJ POD TORAMI GRÓJECKIEJ KOLEI DOJAZDOWEJ NA DZIAŁCE EWIDENCYJNEJ NR 174 OBRĘB WODZICZNA, GMINA MOGIELNICA.

Stadium opracowania:

PROJEKT BUDOWLANY

Temat opracowania:

PROJEKT ARCHITEKTONICZNO BUDOWLANY

Działki inwestycyjne:

- **obręb ewidencyjny Wodziczna, jednostka ewidencyjna Mogielnica,**
174

Inwestor:

Gmina Mogielnica

Adres inwestora:

ul. Plac Rynek 1
05-640 Mogielnica

	Imię i nazwisko	*Specjalność*	*Uprawnienia*	*Podpis*
Opracował:	mgr inż. Jakub Chlebda	Instalacyjna w zakresie sieci, inst. i urządz. cieplnych, wentylacyjnych gaz, wod-kan	-	
Projektował:	mgr inż. Krzysztof Wójcik		SWK/0131/POOS/04	
Sprawdziła:	mgr inż. Agnieszka Wójcik		MAP/0366/PWOS/08	

PAŹDZIERNIK 2014

SPIS TREŚCI

I. PROJEKT ZAGOSPODAROWANIA TERENU…… 4
A. CZĘŚĆ OPISOWA…….. 4
1. Wstęp……... 5
1.1. Przedmiot inwestycji i zakres opracowania…… 5
1.2. Podstawa opracowania…… 5
1.3. Stan prawny…… 6
2.Istniejące zagospodarowanie terenu…… 6
3. Projektowane zagospodarowanie terenu……... 6
4. Warunki gruntowo wodne…… 6
5. Dane dotyczące wpisu do rejestru zabytków…… 7
6. Wpływ eksploatacji górniczej…… 7
7. Wpływ inwestycji na środowisko…….. 7
8. Uwagi końcowe…….. 9
I. PROJEKT ZAGOSPODAROWANIA TERENU…… 10
B. CZĘŚĆ GRAFICZNA…….. 10
Mapa poglądowa, skala 1:10000…… 11
Rys. nr 1 Projekt zagospodarowania terenu, skala 1:1000…….. 12
II. PROJEKT ARCHITEKTONICZNO – BUDOWLANY…… 13
A. CZĘŚĆ OPISOWA…… 13
1. Opis projektowanych rozwiązań …… 14
2. Sieć kanalizacyjna i uzbrojenie…… 14
2.1. Rury i kształtki…… 14
2.2. Studnie kanalizacyjne…… 14
3. Skrzyżowanie kanalizacji z istniejącym uzbrojeniem…… 15
4. Przejścia przez przeszkody…… 15
5. Roboty w pasie Grójeckiej Kolei Dojazdowej…… 15
6. Roboty ziemne i montażowe…….. 15
6.1. Technologie wykonania robót ziemnych i montażowych…… 15
6.2. Wytyczenie trasy przewodów…….. 16
6.3. Roboty montażowe…… 16
6.4. Próby szczelności przewodów…… 16
6.5. Odbiory robót…… 17
7. Uwagi końcowe…….. 17

II. PROJEKT ARCHITEKTONICZNO – BUDOWLANY..... 18
B. CZĘŚĆ GRAFICZNA..... 18
Rys. nr 2 Profil podłużny sieci kanalizacyjnej, skala 1:100/1000…….. 19
Rys. nr 3 Schemat studni betonowej DN1000mm,…… 20
Rys. nr 4 Schemat rozmieszczenia płóz centrujących…… 21
III. PLAN BEZPIECZEŃSTWA I OCHRONY ZDROWIA…….. 22
IV. ZAŁĄCZNIKI…… 28
Oświadczenie projektanta…… 29
Wpis o przynależności do Okręgowej Izby Inżynierów Budownictwa…….. 31
Uprawnienia…….. 33
Warunki techniczne wydane przez Zakład Gospodarki Komunalnej…… 35
Protokół Narady Koordynacyjnej ZUDPSUT nr 558/14 wydany przez Starostę Powiatu Grójeckiego…… 37
Decyzja nr cp/1/2014 o ustaleniu lokalizacji inwestycji celu publicznego wydana przez Burmistrza Gminy i Miasta Mogielnica…….. 40
Decyzje o środowiskowych uwarunkowaniach znak BiPP.6220.8.2013 oraz znak BiPP.6220.10.2013 wydana przez Burmistrza Gminy i Miasta Mogielnica…….. 45
pozytywna opinia PKP S.A. Oddział Gospodarowania Nieruchomościami w Warszawie znak NWa9.614.522.2014.MK/5…… 57
Opinia sanitarna ZNS.703.14.2014 Państwowego Powiatowego Inspektora Sanitarnego w Grójcu……..…58
Postanowienie NR 237/DR/14 Mazowieckiego Wojewódzkiego Konserwatora Zabytków..... 59

I. PROJEKT ZAGOSPODAROWANIA TERENU
A. CZĘŚĆ OPISOWA

CZĘŚĆ OPISOWA

1. WSTĘP

Projekt Budowlany został opracowany na podstawie umowy zawartej pomiędzy Gminą Mogielnica reprezentowaną przez Burmistrza – Sławomira Chmielewskiego - a firmą „ETGAR" Krzysztof Wójcik, z siedzibą w Krakowie 30-698 przy ul. Borowinowej 55/10 reprezentowaną przez właściciela Krzysztofa Wójcika.

1.1. PRZEDMIOT INWESTYCJI I ZAKRES OPRACOWANIA

Przedmiotem inwestycji jest wykonanie dokumentacji projektowej dla budowy odcinka kanału sanitarnego w pasie Grójeckiej Kolei Dojazdowej, działka ewidencyjna nr 174 obręb geodezyjny Wodziczna, jednostka ewidencyjna Mogielnica.

Budowa odcinka kanalizacji sanitarnej w pasie kolei wąskotorowej realizowana jest w ramach zadania: „Budowa sieci wodociągowej wraz z przyłączami i sieci kanalizacji sanitarnej wraz z przyłączami w miejscowościach Dylew, Odcinki Dylewskie i Wodziczna, Gmina Mogielnica".
Projektowany odcinek kanalizacji grawitacyjnej ma za zadanie umożliwić odprowadzenie ścieków z mających powstać po wschodniej stronie torów kanałów sanitarnych do istniejącego systemu po stronie zachodniej połączonego z oczyszczalnią ścieków.

W zakresie projektu ujęto rozwiązania techniczne z dziedziny projektowania zewnętrznych sieci kanalizacyjnych.

Opracowanie składa się z projektu zagospodarowania terenu wraz z częścią architektoniczno-budowlaną (z części opisowej i graficznej).
Uwaga : Wszystkie nazwy wyrobów i urządzeń wymienione w niniejszym opracowaniu są nazwami handlowymi. Dopuszcza się zastosowanie wyrobów producentów innych niż podano w opracowaniu pod warunkiem spełniania stawianych im wymagań odnośnie parametrów technicznych.

Podstawowe wielkości obiektu:

Przejście poprzeczne siecią kanalizacji sanitarnej grawitacyjnej **–** z działki ew. nr **262** poprzez działkę nr ew. 174 na działkę ew. nr **251** (obręb Wodziczna) zaznaczono na projekcie zagospodarowania terenu jako odcinek A3-A2**.** Przejście poprzeczne wykonane będzie przeciskiem w rurze osłonowej z PE100 RC o średnicy 315mm i długości L=26,5m. Jako rurę przewodową zastosowano rurę PVC-u Ø200mm. Długość umieszczonego przewodu w pasie Grójeckiej Kolei Dojazdowej wynosi 22m.

1.2. PODSTAWA OPRACOWANIA

Podstawę opracowania dokumentacji stanowią:

- warunki techniczne wydane przez Zakład Gospodarki Komunalnej,
- protokół Narady Koordynacyjnej ZUDPSUT nr 558/14 wydany przez Starostę Powiatu Grójeckiego,
- decyzja NR cp/1/2014 o ustaleniu lokalizacji inwestycji celu publicznego wydana przez Burmistrza Gminy i Miasta Mogielnica,
- decyzje o środowiskowych uwarunkowaniach znak BiPP.6220.8.2013 oraz znak BiPP.6220.10.2013 wydana przez Burmistrza Gminy i Miasta Mogielnica,
- pozytywna opinia PKP S.A. Oddział Gospodarowania Nieruchomościami w Warszawie znak NWa9.614.522.2014.MK/5
- aktualna mapa do celów projektowych w skali 1:1000,
- wizja lokalna,
- obwiązujące normy i przepisy projektowo-wykonawcze.

1.3. STAN PRAWNY

Projektowana kanalizacja sanitarna przebiega przez tereny miejscowości Wodziczna, Dylew oraz Odcinki Dylewskie w gminie Mogielnica będące własnością:

- Prywatnych właścicieli działek,
- Powiatowego Zarządu Dróg w Grójcu,
- Gminy i Miasta Mogielnica.
- PKP – wąskotorowa Grójecka Kolejka Dojazdowa

Niniejsze opracowanie dotyczy działki ewidencyjnej nr 174 w msc. Wodziczna będącej własnością PKP S.A. Oddział Gospodarowania Nieruchmościami w Warszawie, ul. Armatnia 14, 01-246 Warszawa .

2. ISTNIEJĄCE ZAGOSPODAROWANIE TERENU

W trakcie realizacji inwestycji ustalono, iż Gmina i Miasto Mogielnica nie posiada aktualnego miejscowego planu zagospodarowania przestrzennego dla miejscowości Dylew, Odcinki Dylewskie i Wodziczna. Zgodnie z Rozporządzeniem Ministra Infrastruktury z dnia 26 sierpnia 2003r. w sprawie sposobu ustalania wymagań dotyczących nowej zabudowy i zagospodarowania terenu w przypadku braku miejscowego planu zagospodarowania przestrzennego (Dz.U. Nr 164, poz.1588), w sprawie wydania decyzji o ustaleniu lokalizacji inwestycji celu publicznego, przeprowadzono analizę funkcji oraz cech zabudowy i zagospodarowania terenu inwestycji projektowanej.

Zgodnie z powyższym Burmistrz Gminy i Miasta Mogielnica wydał decyzję nr cp/1/2014 o ustaleniu lokalizacji inwestycji celu publicznego dla budowy sieci wodociągowej wraz z przyłączami i sieci kanalizacyjnej wraz z przyłączami w miejscowości Dylew, Odcinki Dylewskie i Wodziczna w gminie Mogielnica.

3. PROJEKTOWANE ZAGOSPODAROWANIE TERENU

W związku z realizacją zadania inwestycyjnego nie przewiduje się zmiany istniejącej funkcji terenu. Budowany odcinek kanalizacji sanitarnej jako inwestycja liniowa nie powoduje konieczności zmiany ukształtowania oraz sposobu zagospodarowania powierzchni terenu.

Nadmiar ziemi z wykopów liniowych należy wywieźć poza teren budowy, w miejsce wskazane przez Inwestora.

Teren, po wykonaniu budowy odcinka kanalizacji należy uporządkować i doprowadzić do stanu normatywnego.

4. WARUNKI GRUNTOWO WODNE

Podstawą prawną wykonania opinii geotechnicznej jest Rozporządzenie Ministra Transportu, Budownictwa i Gospodarki Morskiej z dnia 25 kwietnia 2012 r. w sprawie ustalania geotechnicznych warunków posadowienia obiektów budowlanych (Dz. Ustaw nr 463 z dnia 27 kwietnia 2012 r.).

Dla niniejszej Inwestycji przyjęto I kategorię geotechniczną, która wg § 4.3 pkt. 2. w/w rozporządzenia [1] - obejmuje obiekty budowlane posadowione w prostych warunkach gruntowych. Warunki gruntowe określono jako proste (wg § 4.2 pkt. 1. w/w rozporządzenia [1]).

Podłoże zbudowane jest z gruntów plejstoceńskich związanych ze stadiałem warty zlodowacenia środkowopolskiego, reprezentowanych w przewadze przez gliny zwałowe oraz podrzędnie występujące osady wodnolodowcowe. Przypowierzchniową strefę podłoża projektowanej inwestycji tworzą humus oraz grunty antropogeniczne o niewielkiej miąższości, które zalicza się do utworów nienośnych (należy je w całości usunąć z podłoża projektowanej inwestycji).

W trakcie wykonywania prac wiertniczych w dniach 26-28.07.2014 r., w obrębie terenu badań, do głębokości 2,0 – 6,0 m p.p.t. nie stwierdzono występowanie ciągłego poziomu wodonośnego.

Zwierciadło wód gruntowych pod napięciem hydrostatycznym odnotowano na głębokości 2,1 m p.p.t. Woda stabilizowała się na głębokości 1,9 m p.p.t.

Głębokość występowania zwierciadła wody gruntowej może podlegać okresowym wahaniom wynoszącym ± 0,5 m. Dodatkowo na stropie słabo przepuszczalnych glin zwałowych głównie w przypowierzchniowej partii podłoża gruntowego mogą stagnować niewielkie ilości wody pochodzenia atmosferycznego (w okresach przedłużającej się

suszy – woda ta może zanikać).
Przy posadowieniu projektowanego obiektu w gruntach spoistych, roboty ziemne należy prowadzić ze szczególną dbałością. Wykopy należy bezwzględnie chronić przed dopływem wód atmosferycznych. Zawilgocenie gruntów podłoża prowadzić będzie do ich pęcznienia, rozmakania i dalszego uplastyczniania się, w efekcie prowadząc do pogorszenia parametrów geotechnicznych gruntów spoistych i znacznego obniżenia nośności podłoża budowlanego. Roboty ziemne (wykopy) zaleca się wykonywać w okresie możliwie suchym, bezdeszczowym.
W rejonie projektowanego przejścia bezwykopowego pod torami nawiercono następujące grunty: humus, grunty antropogeniczne, gliny piaszczyste, piaski drobne, piaski gliniaste.

5. DANE DOTYCZĄCE WPISU DO REJESTRU ZABYTKÓW

Przez teren inwestycji przebiega szlak kolei Grójeckiej wpisanej do rejestru zabytków byłego województwa radomskiego prawomocną decyzją WKZ w Radomiu nr 540/A/94 z dn. 30.05.94. Lokalizację projektowanej sieci uzgodniono z Mazowieckim Wojewódzkim Konserwatorem Zabytków na podstawie postanowienia nr 237/DR/14.
W związku z występowaniem na terenie objętym inwestycją stanowisk archeologicznych zewidencjonowanych w Gminnej Ewidencji zabytków, istnieje duże prawdopodobieństwo natrafienia na obiekty archeologiczne. Zgodnie z zaleceniem Mazowieckiego Wojewódzkiego Konserwatora Zabytków, Inwestor zobowiązany jest do zabezpieczenia nadzoru archeologicznego przy pracach ziemnych w terenie. O terminie rozpoczęcia robót a także sposobie ich realizacji należy powiadomić Urząd Konserwatora z co najmniej 7-mio dniowym wyprzedzeniem.

6. WPŁYW EKSPLOATACJI GÓRNICZEJ

Inwestycja jest zlokalizowana poza obszarem eksploatacji górniczej.

7. WPŁYW INWESTYCJI NA ŚRODOWISKO

Na podstawie art. 104 ustawy z dnia 14 czerwca 1960r. Kodeksu Postępowania Administracyjnego (Dz.U. z 2000r. Nr 98, poz.1071 z póź. zm.) oraz art. 71 i art. 84 ustawy z dnia 3 października 2008r. – o udostępnieniu informacji o środowisku i jego ochronie, udziale społeczeństwa w ochronie środowiska oraz o ocenach oddziaływania na środowisko (Dz.U. z 7 listopada 2008r., stwierdzono, brak potrzeby przeprowadzenia oceny oddziaływania przedsięwzięcia na środowisko. W związku z powyższym Burmistrz Gminy i Miasta Mogielnica wydał decyzję o środowiskowych uwarunkowaniach znak: BiPP.6220.8.2013 oraz BiPP.6220.10.2013.
Wymagania dotyczące ochrony środowiska
Uzyskane efekty z tytułu realizacji inwestycji to:
- poprawa warunków bytowo – sanitarnych mieszkańców poprzez zaopatrzenie w wodę niezbędną do celów socjalno-bytowych jak i gospodarczych. Wodociąg nie stanowi zagrożenia dla środowiska oraz higieny i zdrowia użytkowników. Projektowana siec wodociągowa nie będzie źródłem emisji zanieczyszczeń do środowiska.
- poprawa warunków bytowo – sanitarnych mieszkańców poprzez odprowadzenie ścieków. Wpłynie to na poprawę stosunków wodnych w glebie i jej jakość poprzez likwidację z każdej posesji zbiorników na ścieki (szamb) będących potencjalnie źródłem zanieczyszczeń. Projektowana kanalizacja jest rozwiązaniem proekologicznym. Nie stanowi zagrożenia dla środowiska oraz higieny i zdrowia użytkowników. Kanały sanitarne, studzienki, obudowy przepompowni zostaną wykonane w sposób zapewniający szczelność konstrukcji. Projektowana kanalizacja nie będzie źródłem emisji zanieczyszczeń do środowiska. Nie będzie zrzutu ścieków do wód i do ziemi oraz zanieczyszczenia powietrza atmosferycznego.
Przedsięwzięcie tego typu może być uciążliwe podczas prowadzenia prac wykonawczych w pasie o szerokości 3 do 6m. Inwestycja jest dostosowana do istniejącego zagospodarowania terenu oraz nie wpłynie na ukształtowanie powierzchni.

W trakcie realizacji inwestycji przewiduje się następujące rozwiązania chroniące środowisko:
- do wykonywania robót zastosować sprzęt sprawny technicznie o możliwie niskich emisjach zanieczyszczeń do powietrza i hałasu.
  Wykonawca przystępujący do wykonania prac winien wykazać się możliwością korzystania z maszyn i sprzętu gwarantujących właściwą to jest spełniająca wymagania Specyfikacji Technicznej jakość robót. Ponadto jest zobowiązany do używania jedynie takiego sprzętu, który nie spowoduje niekorzystnego wpływu na jakość

wykonywanych prac, zarówno w miejscu tych prac, jak też przy wykonywaniu czynności pomocniczych oraz w czasie transportu, załadunku i wyładunku materiałów, sprzętu itp.
Sprzęt używany przez Wykonawcę winien uzyskać akceptację Inżyniera/Kierownika projektu/Inspektora nadzoru.

- zapewnić na terenie placu budowy oraz terenie zaplecza przechowywania paliw i smarów oraz innych materiałów w taki sposób, aby nie zanieczyścić wód i powierzchni ziemi. Przewiduje się zabezpieczenie powierzchni gruntu przed infiltracją zanieczyszczeń matami uszczelniającymi, geowłókninami oraz płytami betonowymi.
- odpady powstałe podczas realizacji inwestycji należy na czas przekazania odpowiednim jednostkom zajmującym się recyklingiem i unieszkodliwianiem odpadów składować w kontenerach zlokalizowanych na terenie zabezpieczonych przed dostępem osób nieupoważnionych. Materiały składowane będą również na podłożu gruntowym zabezpieczonym przed filtracją matami uszczelniającymi,
- **odpady powstałe z rur oraz inne elementy z tworzyw sztucznych, stali i metali kolorowych należy przekazać firmie zajmującej się recyklingiem i pozyskiwaniem złomu,**
- wszystkie odpady wytwarzane w czasie realizacji przedsięwzięcia, należy gromadzić stosując segregacje odpadów, a następnie przekazywać firmom zajmującym się odzyskiem, względnie utylizacja odpadów, które posiadają odpowiednie zezwolenia w zakresie gospodarowania odpadami-zgodnie z ustawą o odpadach.
- humus zdejmowany podczas prowadzenia wykopów powinien być odkładany na bok i ponownie wykorzystany w celach rekultywacyjnych po zakończeniu prac na danym odcinku.
- w celu ochrony istniejących drzew i zakrzaczeń trasę wodociągu prowadzi się w odległości, co najmniej 1,5m od pni drzew i krzewów,
- na czas budowy do gromadzenia ścieków bytowych będą stosowane przenośne toalety o pojemności 250l serwisowane przez uprawnione do tego służy.

Rodzaje i przewidywane ilości wprowadzanych do środowiska substancji lub energii przy zastosowaniu rozwiązań chroniących środowisko, w tym:

W fazie realizacji przedsięwzięcia przewiduje się wprowadzanie do środowiska następujących substancji i energii:

- Emisja pyłów powstająca np. podczas załadunku suchego gruntu na środki transportu, usuwania nawierzchni bitumicznych, odbudowywaniu nawierzchni asfaltowych itp. Emisja ta będzie występować tylko chwilowo w związku, z czym nie ma możliwości określenia stężenia powstających pyłów.
- Emisja hałasu wytwarzanego przez urządzenia i maszyny wykorzystywane do prowadzenia robót wykonawczych. Emisja ta będzie występować tylko okresowo. Poziom hałasu pracujących maszyn budowlanych tj. koparka, spychacz wynosi około 90-95 dB. Wykonawca robót zostanie wyłoniony w odrębnym przetargu, w wyniku, czego nie jest znany sprzęt, który zostanie wykorzystany przy realizacji przedsięwzięcia.
- Emisja spalin ze środków transportu, maszyn i urządzeń użytych do realizacji przedsięwzięcia. Emisja ta będzie wstępować tylko okresowo. Wykonawca robót zostanie wyłoniony w odrębnym przetargu, w wyniku, czego nie jest znany sprzęt, który zostanie wykorzystany przy realizacji przedsięwzięcia.
- Wibracje powstające np. podczas zagęszczania gruntu. Wykonawca robót zostanie wyłoniony w odrębnym przetargu, w wyniku, czego nie jest znany sprzęt, który zostanie wykorzystany przy realizacji przedsięwzięcia.

Określenie odpadów powstających w fazie realizacji inwestycji:

W wyniku prac rozbiórkowych prowadzonych podczas realizacji inwestycji przewiduje się powstanie następujących odpadów:

- Nawierzchnie żwirowe, oraz nasypy drogowe, które po usunięciu zostaną częściowo wykorzystane do ponownej zabudowy lub przewiezione do miejsca wskazanego przez inwestora.
- Nadmiar gruntów pochodzący z wykopu oraz grunt, który podlega wymianie zostanie przewieziony do miejsca wskazanego przez inwestora lub będzie wykorzystany gospodarczo w miejscach położonych blisko terenu prac.

- Opakowania z tworzyw sztucznych oraz zużyte elementy stalowe (kawałki rur stalowych, elementy szalunków), elementy rur PCV nie nadające się do wykorzystania. Odpady takie powinny być wywiezione do odpowiedniego zakładu, który je skupuje lub przetwarza.
- Drewno z opakowań materiałów budowlanych lub szalunków powinno by wywiezione do odpowiedniego zakładu, który zajmie się jego utylizacją lub przetworzeniem
- W trakcie prowadzenia robót ziemnych i budowlano – montażowych należy ograniczyć emisję niezorganizowaną zanieczyszczeń pyłowych i spalin ze stosowanych maszyn i urządzeń budowlanych do powietrza. W okresie realizacji przedsięwzięcia nie występują działania związane z wykorzystaniem terenu, które mogłyby wpłynąć w sposób negatywny i uciążliwy na środowisko. Celem zabezpieczenia przed hałasem należy ograniczyć prowadzenie robót budowlanych do pory dziennej. Prowadzić prace budowlane w sposób wykluczający zanieczyszczenie wód gruntowych wyciekiem z niesprawnie technicznie maszyn i urządzeń budowlanych
- Odpady powstałe z rur oraz inne elementy z tworzyw sztucznych, stali i metali kolorowych należy przekazać firmie zajmującej się recyklingiem i pozyskiwaniem złomu,
- Inne odpady np. papa, asfalt, należy magazynować na wydzielonym terenie i przekazać do unieszkodliwienia wyspecjalizowanej firmie posiadającej zezwolenie na odbiór i unieszkodliwienie odpadów niebezpiecznych,
- Prowadzenie robót ziemnych w pobliżu drzew oraz w odległości równej zasięgowi ich koron należy prowadzić sposobem ręcznym,

Postępowanie z urobkiem – nadmiar ziemi z wykopów powinien być wykorzystany w miejscach położonych blisko terenu budowy, aby nie generować uciążliwości powodowanej dodatkowym ruchem po drogach publicznych i zanieczyszczenia powierzchni jezdni. Warstwę urodzajną gleby należy zdejmować oddzielnie i odkładać do wykorzystania przy rekultywacji po zakończeniu robót. Podglebie i głębsze warstwy gruntu należy odkładać na oddzielnych pryzmach.

8. UWAGI KOŃCOWE

W trakcie realizacji zadania należy stosować się ściśle do wydanych decyzji opinii, uzgodnień i uchwał w tym:

- warunki techniczne wydane przez Zakład Gospodarki Komunalnej,
- protokół Narady Koordynacyjnej ZUDPSUT nr 558/14 wydany przez Starostę Powiatu Grójeckiego,
- decyzja NR cp/1/2014 o ustaleniu lokalizacji inwestycji celu publicznego wydana przez Burmistrza Gminy i Miasta Mogielnica,
- decyzje o środowiskowych uwarunkowaniach znak BiPP.6220.8.2013 oraz znak BiPP.6220.10.2013 wydana przez Burmistrza Gminy i Miasta Mogielnica,
- pozytywna opinia PKP S.A. Oddział Gospodarowania Nieruchomościami w Warszawie znak NWa9.614.522.2014.MK/5
- obowiązujące normy i przepisy projektowo-wykonawcze.

PROJEKT BUDOWLANY ZOSTAŁ SPORZĄDZONY ZGODNIE Z W.W. DECYZJAMI, UCHWAŁAMI ORAZ WARUNKAMI TECHNICZNYMI.

I. PROJEKT ZAGOSPODAROWANIA TERENU
B. CZĘŚĆ GRAFICZNA

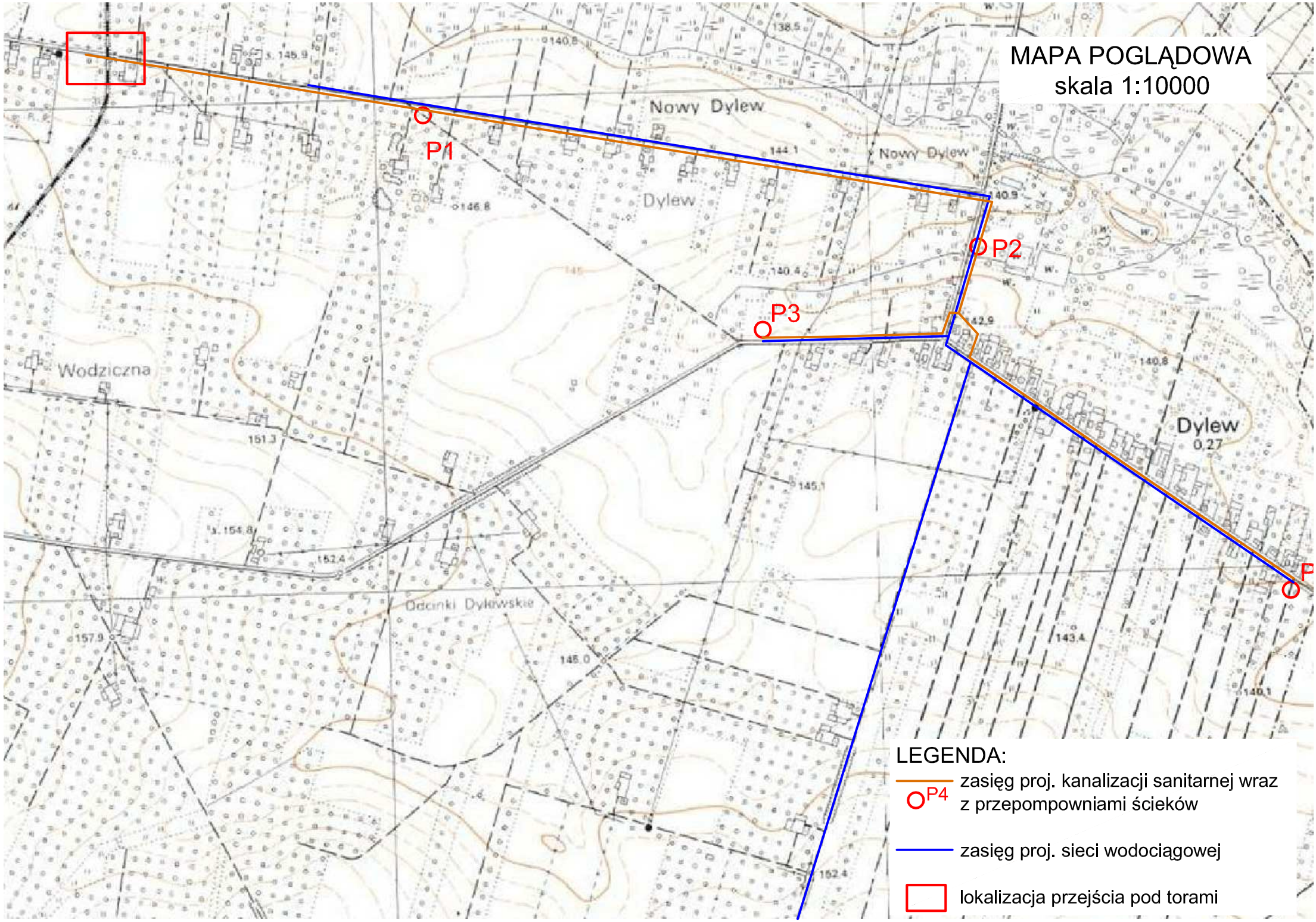
MAPA POGLĄDOWA
skala 1:10000
Nowy Dylew
Dylew
Wodziczna
Dylew
0.27
Odonki Dylewskie
P1
P2
P3
P
LEGENDA:
P4
zasięg proj. kanalizacji sanitarnej wraz z przepompowniami ścieków
zasięg proj. sieci wodociągowej
lokalizacja przejścia pod torami

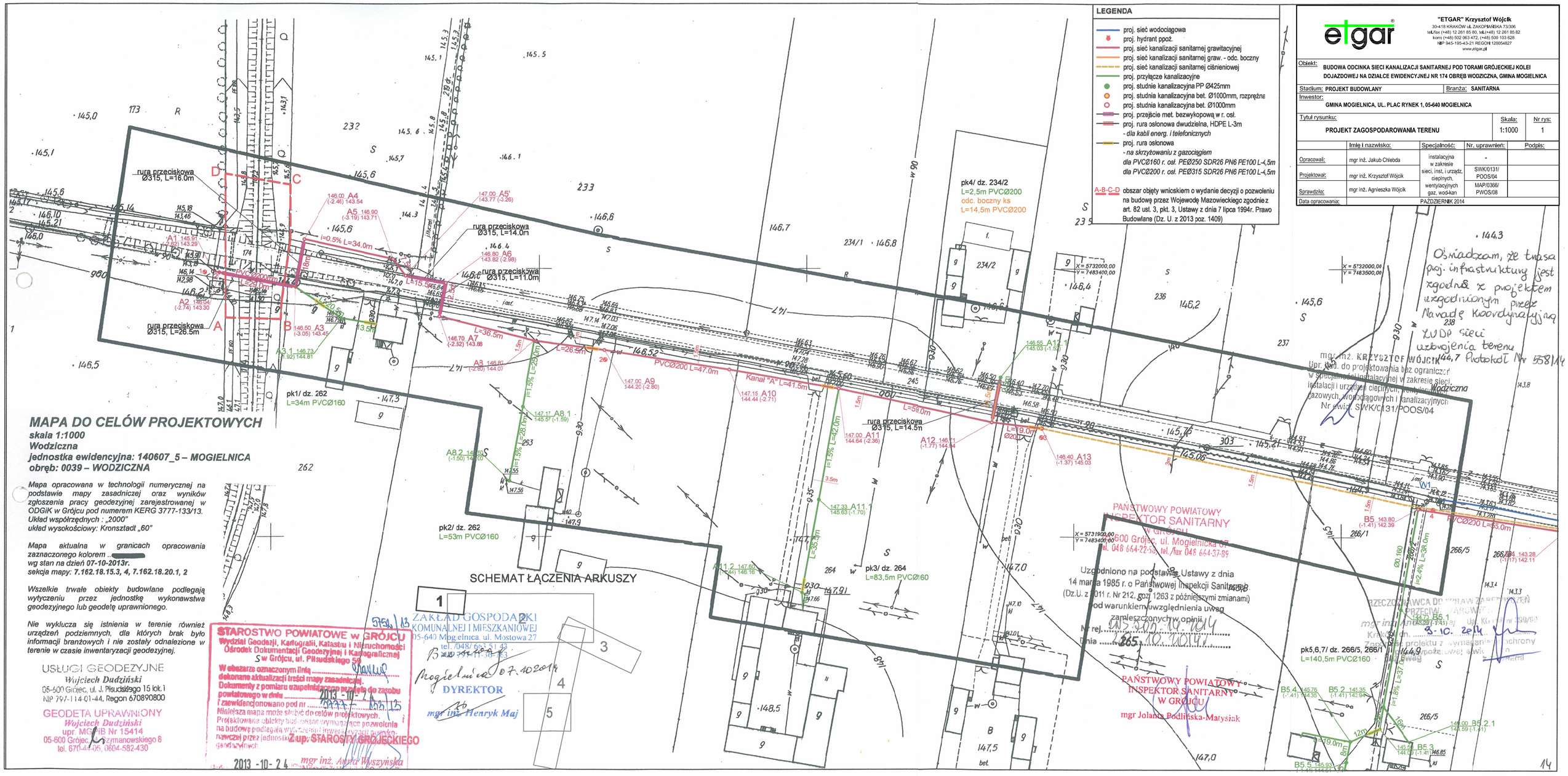
rura przeciskowa Ø315, L=16.0m
rura przeciskowa Ø315, L=26.5m
rura przeciskowa Ø315, L=14.0m
rura przeciskowa Ø315, L=11.0m
rura przeciskowa Ø315, L=14.5m
i=0.5% L=34.0m
L=36.5m
PVCØ200 L=47.0m
Kanał "A" L=41.5m
L=58.0m
L=35.0m
L=42.0m
L=28.0m
L=25.0m
L=26.5m
pk1/ dz. 262
L=34m PVCØ160
pk2/ dz. 262
L=53m PVCØ160
pk3/ dz. 264
L=83,5m PVCØ160
pk4/ dz. 234/2
L=2,5m PVCØ200
odc. boczny ks
t=14,5m PVCØ200
pk5,6,7/ dz. 266/5, 266/1
L=140,5m PVCØ160
PVCØ200 L=35.0m
SCHEMAT ŁĄCZENIA ARKUSZY
1
2
3
4
5
Oświadczam, że trasa proj. infrastruktury jest zgodna z projektem uzgodnionym przez Naradę Koordynacyjną ZUDP sieci uzbrojenia terenu 144,7 Protokół Nr 558/14
mgr inż. KRZYSZTOF WÓJCIK
Upr. bud. do projektowania bez ograniczeń w specjalności instalacyjnej w zakresie sieci, instalacji i urządzeń cieplnych, wentylacyjnych, gazowych, wodociągowych i kanalizacyjnych
Nr ewid. SWK/0131/POOS/04
PAŃSTWOWY POWIATOWY INSPEKTOR SANITARNY W GRÓJCU
05-600 Grójec, ul. Mogielnicka 67
tel. 048 664-22-58, fax 048 664-37-89
Uzgodniono na podstawie Ustawy z dnia 14 marca 1985 r. o Państwowej Inspekcji Sanitarnej (Dz.U. z 2011 r. Nr 212, poz. 1263 z późniejszymi zmianami) pod warunkiem uwzględnienia uwag zamieszczonych w opinii
Nr rej. NS.900.14.2014
Dnia 8.10.2014
PAŃSTWOWY POWIATOWY INSPEKTOR SANITARNY W GRÓJCU
mgr Jolanta Podlińska-Matysiak
8.10.2014
STAROSTWO POWIATOWE w GRÓJCU
Wydział Geodezji, Kartografii, Katastru i Nieruchomości
Ośrodek Dokumentacji Geodezyjnej i Kartograficznej
w Grójcu, ul. Piłsudskiego 50
W obszarze oznaczonym linią ..... dokonano aktualizacji treści mapy zasadniczej.
Dokumenty z pomiaru uzupełniają operat przyjęty do zasobu powiatowego w dniu 2013-10-24 i zewidencjonowano pod nr 1323/13
Niniejsza mapa może służyć do celów projektowych.
Projektowane obiekty budowlane wymagające pozwolenia na budowę podlegają wytyczeniu inwentaryzacji powykonawczej przez jednostkę posiadającą uprawnienia geodezyjne.
Z up. STAROSTY GRÓJECKIEGO
2013-10-24
mgr inż. Anna Waszyńska
ZAKŁAD GOSPODARKI KOMUNALNEJ I MIESZKANIOWEJ
05-640 Mogielnica, ul. Mostowa 27
tel. /0487/ 66-31-43
Mogielnica 07.4.2014
DYREKTOR
mgr inż. Henryk Maj
USŁUGI GEODEZYJNE
Wojciech Dudziński
05-600 Grójec, ul. J. Piłsudskiego 15 lok.1
NIP 797-114-01-44, Regon 670890800
GEODETA UPRAWNIONY
Wojciech Dudziński
upr. MGPiB Nr 15414
05-600 Grójec, Szymanowskiego 8
tel. 670-44-05, 0604-582-430
MAPA DO CELÓW PROJEKTOWYCH
skala 1:1000
Wodziczna
jednostka ewidencyjna: 140607_5 – MOGIELNICA
obręb: 0039 – WODZICZNA
Mapa opracowana w technologii numerycznej na podstawie mapy zasadniczej oraz wyników zgłoszenia pracy geodezyjnej zarejestrowanej w ODGiK w Grójcu pod numerem KERG 3777-133/13.
Układ współrzędnych : „2000"
układ wysokościowy: Kronsztadt „60"
Mapa aktualna w granicach opracowania zaznaczonego kolorem ..
wg stan na dzień 07-10-2013r.
sekcja mapy: 7.162.18.15.3, 4, 7.162.18.20.1, 2
Wszelkie trwałe obiekty budowlane podlegają wytyczeniu przez jednostkę wykonawstwa geodezyjnego lub geodetę uprawnionego.
Nie wyklucza się istnienia w terenie również urządzeń podziemnych, dla których brak było informacji branżowych i nie zostały odnalezione w terenie w czasie inwentaryzacji geodezyjnej.
LEGENDA
proj. sieć wodociągowa
proj. hydrant ppoż.
proj. sieć kanalizacji sanitarnej grawitacyjnej
proj. sieć kanalizacji sanitarnej graw. - odc. boczny
proj. sieć kanalizacji sanitarnej ciśnieniowej
proj. przyłącze kanalizacyjne
proj. studnie kanalizacyjna PP Ø425mm
proj. studnia kanalizacyjna bet. Ø1000mm, rozprężna
proj. studnia kanalizacyjna bet. Ø1000mm
proj. przejście met. bezwykopowa w r. osł.
proj. rura osłonowa dwudzielna, HDPE L-3m
- dla kabli energ. i telefonicznych
proj. rura osłonowa
- na skrzyżowaniu z gazociągiem
dla PVCØ160 r. osł. PEØ250 SDR26 PN6 PE100 L-4,5m
dla PVCØ200 r. osł. PEØ315 SDR26 PN6 PE100 L-4,5m
A-B-C-D obszar objęty wnioskiem o wydanie decyzji o pozwoleniu na budowę przez Wojewodę Mazowieckiego zgodnie z art. 82 ust. 3, pkt. 3, Ustawy z dnia 7 lipca 1994r. Prawo Budowlane (Dz. U. z 2013 poz. 1409)
etgar
"ETGAR" Krzysztof Wójcik
30-418 KRAKÓW ul. ZAKOPIAŃSKA 73/306
tel./fax (+48) 12 261 85 80, tel.(+48) 12 261 85 82
kom: (+48) 502 063 472, (+48) 500 103 628
NIP 945-195-43-21 REGON 120054827
www.etgar.pl
Obiekt: BUDOWA ODCINKA SIECI KANALIZACJI SANITARNEJ POD TORAMI GRÓJECKIEJ KOLEI DOJAZDOWEJ NA DZIALCE EWIDENCYJNEJ NR 174 OBRĘB WODZICZNA, GMINA MOGIELNICA
Stadium: PROJEKT BUDOWLANY
Branża: SANITARNA
Inwestor: GMINA MOGIELNICA, UL. PLAC RYNEK 1, 05-640 MOGIELNICA
Tytuł rysunku: PROJEKT ZAGOSPODAROWANIA TERENU
Skala: 1:1000
Nr rys: 1
Imię i nazwisko: Specjalność: Nr uprawnień: Podpis:
Opracował: mgr inż. Jakub Chlebda — instalacyjna w zakresie sieci, inst. i urządz. cieplnych, wentylacyjnych gaz. wod-kan — -
Projektował: mgr inż. Krzysztof Wójcik — SWK/0131/POOS/04
Sprawdził: mgr inż. Agnieszka Wójcik — MAP/0366/PWOS/08
Data opracowania: PAŹDZIERNIK 2014

II. PROJEKT ARCHITEKTONICZNO BUDOWLANY
A. CZĘŚĆ OPISOWA

1. OPIS PROJEKTOWANYCH ROZWIĄZAŃ

Przedmiotem Inwestycji jest wykonanie dokumentacji projektowej dla budowy odcinka sieci kanalizacji sanitarnej z rur PVC-u Ø200mm metodą przecisku w rurze osłonowej z PE100 RC Ø315mm w pasie Grójeckiej Kolei Dojazdowej. Kanał sanitarny planuje się wykonać na wysokości istniejącej przepompowni ścieków zlokalizowanej na prywatnej działce po zachodniej stronie działki 174 prowadząc kanał prostopadle do torowiska na stronę wschodnią do projektowanej studni oznaczonej jako A3.

Przejście poprzeczne pod torami Grójeckiej Kolei Dojazdowej odcinkiem kanalizacji sanitarnej oznaczono na projekcie zagospodarowania terenu literami A-B-C-D. Przejście wykonano z działki ewid. nr 251 na działkę 262 (obr. Wodziczna). Przejście wykonane będzie metodą bezwykopową tj. przecisku w rurze osłonowej z PE100 RC Φ315mm o długości 26,5m. Jako rurę przewodową zastosowano rurę PVC-u Ø200mm. Długość rurociągu umieszczonego w pasie działki ew. nr 174 wynosi 22m. Przejście pod w/w drogą należy wykonać zgodnie z profilem podłużnym załączonym do opracowania.

2. SIEĆ KANALIZACYJNA I UZBROJENIE

2.1 Rury i kształtki

Ze względów techniczno-ekonomicznych projektuje się zastosowanie rur PVC o średnicach Ø200mm klasy S(SN=8kN/m^2) z kielichowo elastycznymi złączami z uszczelnieniem gumowym, umożliwiającymi łatwy montaż i wysoką szczelność kanałów. Minimalny spadek gwarantujący wymaganą prędkość dla samooczyszczania się kanału wynosi 0,5% dla średnicy Ø200mm.

2.2. Studnie kanalizacyjne

Zaprojektowano studnie kanalizacyjne rewizyjne betonowe Ø1000mm.

Studnie rewizyjne betonowe Ø1000mm zaprojektowano w miejscu połączeń kanałów w poszczególnych ulicach, na końcówkach kanałów oraz w maksymalnej odległości 40-50m od siebie.

Studnia zbudowana jest, z betonowych elementów prefabrykowanych łączonych na uszczelki typu SBR, spełniających wymagania normy PN-EN-681-1. W betonowej monolitycznej podstawie studni (dennicy) D 1000 mm, ma być osadzona (w zakładzie prefabrykacji elementów betonowych) wkładka wykonana z poliuretanu (PU) wzmocnionego włóknem szklanym. Wszystkie elementy betonowe studni powinny odpowiadać normie PN-EN 1917:2004.

Podstawowe elementy typowych studzienek kanalizacyjnych betonowych:

- Dennicę studzienki należy wykonać jako monolityczną, prefabrykowaną, z fabrycznie zabetonowaną powłoką z poliuretanu jako kinetą główną wraz z ewentualnymi dopływami bocznymi, z przejściami szczelnymi wyposażonymi w uszczelki dla przyłączenia rur PVC w ścianie studni. Przejścia przez ściany studni kanalizacyjnych muszą być szczelne i elastyczne. Spocznik w dnie powinien być wykonany „antypoślizgowo" dla zachowania bezpieczeństwa pracy ludzi konserwujących daną studnię i również zabezpieczony powłoką z poliuretanu. Kineta główna oraz kinety dopływów, spocznik i przejścia szczelne stanowić muszą jeden monolityczny i bezspoinowy element tworzywowy. Nie dopuszcza się wykonania powłoki z kilku elementów, spawanie/zgrzewanie tworzywa;
- wysokość kinety równa średnicy maksymalnego otworu przyłączanej rury;
- kręgi nadbudowy dla studni D1000 mm - betonowe odpowiadające wymaganiom PN-EN 1917:2004, minimalna wysokość kręgów nadbudowy 500 mm;
- przykrycie studzienek kanalizacyjnych - pierścień oraz płyta odciążająca (w terenach ruchu kołowego) lub zwężka redukcyjna (w terenach zielonych, bez obciążenia ruchu kołowego) o minimalnej wytrzymałości na obciążenia pionowe 300 kN,
- włazy kanalizacyjne typu ciężkiego klasy D 400, okrągłe żeliwne D 600 mm z wypełnieniem betonowym, - odpowiadające wymaganiom PN-94/H-74051-02 umieszczone przeważnie w korpusie drogi.

  stopnie złazowe żeliwne lub stalowa drabinka powlekana, odpowiadające wymaganiom PN-EN 13101.

3. SKRZYŻOWANIE KANALIZACJI Z ISTNIEJĄCYM UZBROJENIEM

Na trasie projektowanego kanału sanitarnego nie występują skrzyżowania z uzbrojeniem podziemnym. Nie wyklucza się istnienia w terenie innych niewykazanych w projekcie zagospodarowania terenu urządzeń podziemnych, które nie były zgłoszone do inwentaryzacji oraz nie posiadają dokumentacji w instytucjach branżowych. Na czas wykonania robót odkryte rurociągi należy zabezpieczyć przed zerwaniem poprzez podwieszenie do konstrukcji nośnej. Po zakończeniu robót wykop zasypać gruntem piaszczystym i zagęścić.

4. PRZEJŚCIA PRZEZ PRZESZKODY

Na trasie projektowanego kanału sanitarnego projektuje się przejście metodą bezwykopową w rurze osłonowej z PE100 RC Ø315mm pod nasypem kolejowym Grójeckiej Kolei Dojazdowej.

Technologia wykonania przejścia bezwykopowego przeciskiem w rurze osłonowej

- Etap 1

Wykonać komorę roboczą o szerokości 2m i głębokości według profilów podłużnych załączonych do opracowania. Długość komory roboczej dostosować do długości przecisku. Ściany komór należy umocnić przy zastosowaniu ścian szczelnych. Wykonać otwór wstępny rozwiercony dostosowany do średnicy rury osłonowej.

- Etap 2

Następnie rozciągnąć rurę osłonową. Rurę przewodową wprowadzać do rury ochronnej na płozach centrujących typu B lub L. Typ i wysokość płozy dobrano w zależności od średnicy rury przewodowej i osłonowej (szczegóły na załączonym do opracowania rysunku). Na rurze przewodowej należy zamontować płozy a odległość między obwodami nie większa niż 1,5m. Końcówki rury osłonowej uszczelnić materiałem elastycznym do głębokości 30cm, a następnie zabezpieczyć np. manszetami wykonanymi z elastomeru EPDM lub z silikonu. Wykonanie zabezpieczenia rury osłonowej (montaż manszet) oraz przewodowej (montaż płóz) należy wykonać zgodnie z zaleceniami producenta.

W przypadku prowadzenia robót w okresie silnych opadów lub roztopów należy przewidzieć odwodnienie wykopu w postaci:

- pomp o napędzie spalinowym,
- igłofiltrów.

Pompowanie wody z wykopów przewiduje się na teren zielony. Po zakończeniu budowy teren należy przywrócić do stanu normatywnego tj. z przed rozpoczęcia robót. Schemat przejścia pod przeszkodą przedstawiono w części rysunkowej opracowania.

5. ROBOTY W PASIE GRÓJECKIEJ KOLEI DOJAZDOWEJ

Na lokalizację kanału sanitarnego w pasie Grójeckiej Kolei Dojazdowej o nr ew. dz. 174 uzyskano zgodę PKP S.A. Oddział Gospodarowania Nieruchomościami na podstawie pisma znak NWa9.614.522.2014.MK/5 z dnia 02.06.2014r.

6. ROBOTY ZIEMNE I MONTAŻOWE

6.1. Technologia wykonania robót ziemnych i montażowych

Budowa przewodów powinna być wykonana zgodnie z obowiązującymi przepisami BHP i normami:

roboty ziemne	PN-6S/B-06050
wykopy otwarte	PN-62/8836-02

Całość robót należy wykonać i odebrać zgodnie z „ Warunkami technicznymi wykonania i odbioru robót budowlano – montażowych "cz.II - 1988r. - Instalacje sanitarne i przemysłowe". Przy prowadzonych pracach ziemnych nakłada się obowiązek chronienia znaków geodezyjnych zgodnie z Rozporządzeniem Ministra Gospodarki Przestrzennej i Budownictwa z dn. 21.12.1996r. /Dz.U.158, poz.814/.

6.2. WYTYCZENIE TRASY PRZEWODÓW

Przed przystąpieniem do robót należy zapoznać się z uzgodnieniami zainteresowanych jednostek i instytucji. O rozpoczęciu robót należy powiadomić instytucje branżowe wymieniane w opinii narady koordynacyjnej. Trasę należy wytyczyć na podstawie planu sytuacyjno-wysokościowego w skali 1:1000. Do utrwalenia punktów głównych trasy należy stosować pale drewniane z gwoździem lub prętem stalowym, słupki betonowe albo rury metalowe o długości 0,50m. Pale drewniane umieszczone poza granicą robót ziemnych, w sąsiedztwie punktów załamania trasy, powinny mieć średnicę od 0,15 do 0,20m i długości od 1,5 do 1,7m. Do stabilizacji pozostałych punktów należy stosować paliki drewniane o średnicy od 0,05 do 0,08m i długości około 0,30m, a dla punktów utrwalanych w nawierzchni bolce stalowe średnicy 5mm i długości od 0,04 do 0,05m. „Świadki" powinny mieć długość około 0,50m i przekrój prostokątny. W trakcie tyczenia trasy kanalizacji kierować się domiarami naniesionymi w projekcie zagospodarowania terenu.

6.3. ROBOTY MONTAŻOWE

Montaż rur

Przy układaniu i montażu rur przewodowych należy stosować się do zaleceń producenta i przestrzegać wszelkich reguł czystości, bezpieczeństwa.

Rurociągi PVC

Rurociągi PVC można montować przy temperaturze powietrza od 5-30°C. Przed wykonaniem połączenia kielichowego wciskowego należy zfazować bose końce rury pod kątem 15°. Wymiary wykonanego skosu powinny być takie, aby powierzchnia połowy grubości ścianki była nadal prostopadła do osi rury. Aby ułatwić wciskanie bosych końców rur PVC do kielichów, uszczelki umieszczone w kielichu należy smarować płynem FF lub pastą BHP. W trakcie robót montażowych należy przestrzegać instrukcji montażu producenta rur.

Montaż studni kanalizacyjnych

Studnie należy montować zgodnie z instrukcją montażu ich producenta. Dno wykopu należy wyrównać i wykonać podsypkę piaskową 10cm. Na tak przygotowanym podłożu należy ułożyć kinetę studni i podłączyć do niej rury kanalizacyjne, ustawiając dokładnie kąty podłączenia rur. Kinetę należy wypoziomować. Następnie należy zasypać wykop zagęszczanymi warstwami do wysokości 30cm ponad wierzch rury. Zamontować komin studni z wykorzystaniem elementów rury karbowanej przyciętej do właściwej wysokości lub betonowych kręgów w zależność od typu studni. Zasypania wykopu dokonać warstwami. Obsypkę piaskową zagęszczać równomiernie na całym obwodzie studzienki. Należy zapewnić stopień zagęszczenia gruntu odpowiedni do występujących warunków gruntowo-wodnych oraz późniejszego obciążenia zewnętrznego. Zaleca się stosowanie zagęszczenia gruntu na poziomie minimum SP–(Standardowy Proctor):

- 90% SP dla terenów zielonych,
- 95% SP dla dróg o umiarkowanym obciążeniu ruchem drogowym,
- 98% SP dla dróg o dużym obciążeniu ruchem drogowym.

W przypadku występowania wysokiego poziomu wód gruntowych zaleca się zwiększenie stopnia zagęszczenia gruntu do poziomu minimum 95% SP dla pierwszego przypadku oraz 98% SP dla przypadku drugiego.

Na zewnętrznych powierzchniach studzienek kanalizacyjnych betonowych należy wykonać izolację przeciwwilgociową z materiałów bitumicznych (dyspersja bitumiczna). Studzienki rewizyjne zaizolować od zewnątrz dwukrotnie substancją bitumiczną i dwukrotnie lepikiem asfaltowym na gorąco.

Izolacja powinna stanowić szczelną, jednolitą powłokę na całym obwodzie i nie powinna zawierać odprysków i pęcherzy ani pęknięć. Połączenie izolacji pionowej z poziomą oraz styki w studzienkach powinny zachodzić wzajemnie na wysokości, co najmniej 0,1 m.

Użyte materiały muszą posiadać Aprobatę Techniczną wydaną przez ITB.

6.4. PRÓBY SZCZELNOŚCI PRZEWODÓW

W celu sprawdzenia szczelności przewodów dokonać próby zgodnie z normą PN-92/B-10735. Kanały grawitacyjne z rur PVC poddaje się próbie ciśnienia 3,0m sł. w. Ciśnienie może być mniejsze o ile to wynika z zagłębienia przewodu i studni. Wszystkie otwory na badanym odcinku dokładnie zaślepić. Napełnić badany odcinek kanału wodą do

poziomu w studzience górnej, co najmniej 0,5m niższego niż rzędna terenu przy studzience dolnej. Gdy poziom wody w studzience górnej wyniesie 0,5m ponad górną krawędź wylotu kanału, należy pozostawić tak wypełniony kanał przez 1 godzinę (celem odpowietrzenia i ustabilizowania). Po tym czasie próba szczelności winna wynosić:

- 30 minut dla kanałów o długości do 50m,
- 60 minut dla kanałów o długości powyżej 50m.

W tym czasie ubytek wody (dopełniana ilość wody) powinien być nie większy niż 0,02dm^3/m^2 powierzchni rury.

Pozytywna próba na eksfiltrację świadczy o szczelności również na infiltrację.

6.5. ODBIORY ROBÓT

Odbiory winny odbywać się komisyjne przy udziale inspektora nadzoru, kierownika budowy, zarządcy działek oraz właściciela montowanego urządzenia.

Częściowy odbiór robót podlegających zakryciu na poszczególnych odcinkach obejmuje:

- wykopy w zakresie zgodności przyjętego w dokumentacji rodzaju gruntu rodzimego na wysokości obsypki ochronnej
- dno wykopu w zakresie nienaruszalności gruntu rodzimego i wyprofilowania dna
- obsypka w zakresie zgodności z projektem co do rodzaju materiału, wymiarów i stopnia zagęszczenia
- szczelność przewodu poprzez próby na eksfiltrację ścieków do gruntu
- zasypka wykopu w zakresie rodzaju materiału i stopnia zagęszczenia

Odbiory należy potwierdzić protokołem Komisji z podaniem ewentualnych usterek i terminem ich usunięcia. Wykonać geodezyjną inwentaryzację powykonawczą, przed zasypaniem. Końcowego odbioru dokonać przed oddaniem do eksploatacji - przedstawić wszystkie dokumenty, sporządzić protokół.

7. UWAGI KOŃCOWE

Należy stosować się do właściwych przepisów BHP i innych obowiązujących norm oraz do uwag zawartych w treści uzgodnień. W trakcie realizacji inwestycji należy stosować się ściśle do:

- warunki techniczne wydane przez Zakład Gospodarki Komunalnej,
- protokół Narady Koordynacyjnej ZUDPSUT nr 558/14 wydany przez Starostę Powiatu Grójeckiego,
- decyzja NR cp/1/2014 o ustaleniu lokalizacji inwestycji celu publicznego wydana przez Burmistrza Gminy i Miasta Mogielnica,
- decyzje o środowiskowych uwarunkowaniach znak BiPP.6220.8.2013 oraz znak BiPP.6220.10.2013 wydana przez Burmistrza Gminy i Miasta Mogielnica,
- pozytywna opinia PKP S.A. Oddział Gospodarowania Nieruchomościami w Warszawie znak NWa9.614.522.2014.MK/5
- obowiązujące normy i przepisy projektowo-wykonawcze.

Projekt budowlany został sporządzony zgodnie z w/w decyzjami i warunkami technicznymi.

Opracował:

mgr inż. Krzysztof Wójcik

II. PROJEKT ARCHITEKTONICZNO BUDOWLANY
B. CZĘŚĆ GRAFICZNA

nN - Nasyp niekontrolowany (piasek + humus)
H - Humus
nB - Nasyp budowlany (tłuczeń + piasek)
Ps - Piasek średni
Pπ - Piasek pylasty
Pd - Piasek drobny
Po - Pospółka żółto - brązowa
Gp - Glina piaszczysta
Π - Pył
Gπ - Glina pylasta

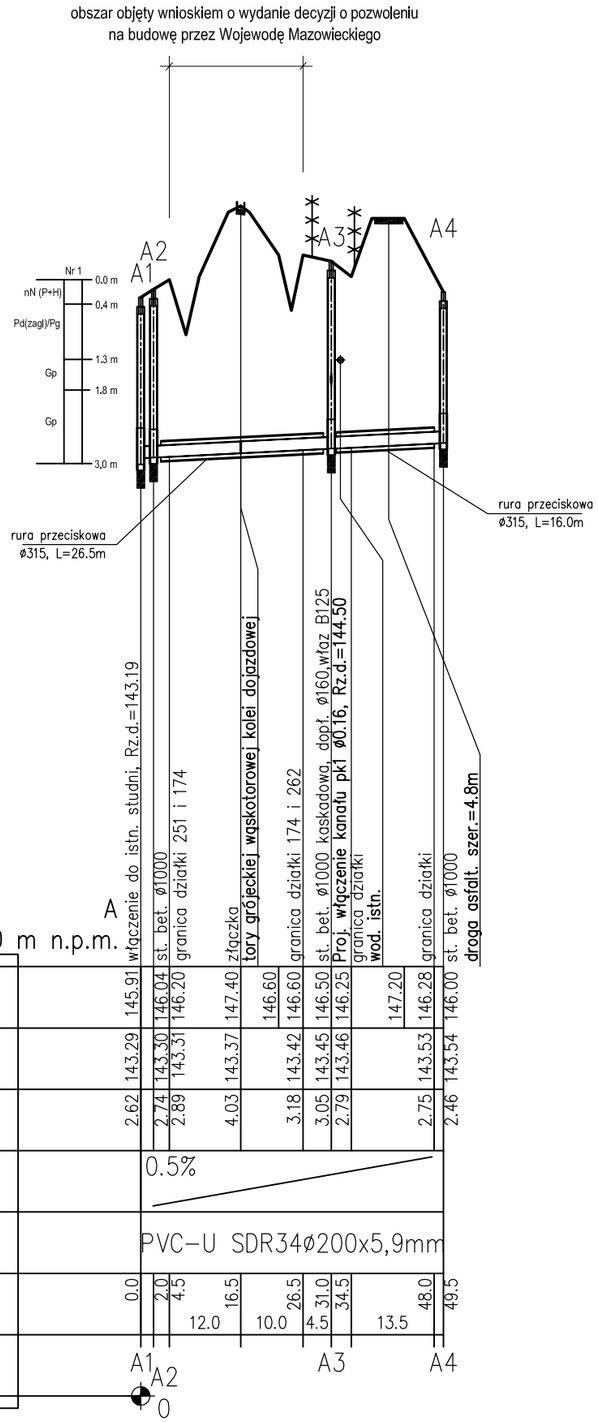

PRZEKRÓJ PRZEZ WYKOP

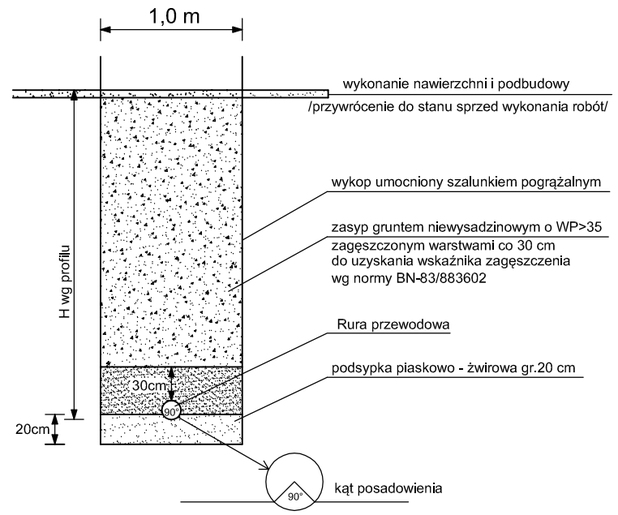

"ETGAR" Krzysztof Wójcik
30-418 KRAKÓW ul. ZAKOPIAŃSKA 73/306
tel./fax (+48) 12 261 85 80, tel.(+48) 12 261 85 82
kom: (+48) 502 063 472, (+48) 500 103 628
NIP 945-195-43-21 REGON 120054827
www.etgar.pl

Obiekt: **BUDOWA ODCINKA SIECI KANALIZACJI SANITARNEJ POD TORAMI GRÓJECKIEJ KOLEI DOJAZDOWEJ NA DZIAŁCE EWIDENCYJNEJ NR 174 OBRĘB WODZICZNA, GMINA MOGIELNICA**

Stadium: **PROJEKT BUDOWLANY** | Branża: **SANITARNA**

Inwestor: **GMINA MOGIELNICA, UL. PLAC RYNEK 1, 05-640 MOGIELNICA**

Tytuł rysunku: **PROFILE PODŁUŻNE KANALIZACJI SANITARNEJ, KANAŁ GRAW. A, B**

Skala: 1:100/1000 | Nr rys: 2

	Imię i nazwisko:	Specjalność:	Nr. uprawnień:	Podpis:
Opracował:	mgr inż. Jakub Chlebda	instalacyjna w zakresie sieci, inst. i urządz. cieplnych, wentylacyjnych gaz, wod-kan	-	
Projektował:	mgr inż. Krzysztof Wójcik		SWK/0131/ POOS/04	
Sprawdził:	mgr inż. Agnieszka Wójcik		MAP/0366/ PWOS/08	
Data opracowania:	PAŹDZIERNIK 2014			

STUDNIA REWIZYJNA BETONOWA Ø 1000 mm BET

STUDZIENKA KANALIZACYJNA
wg.DIN Ø1000

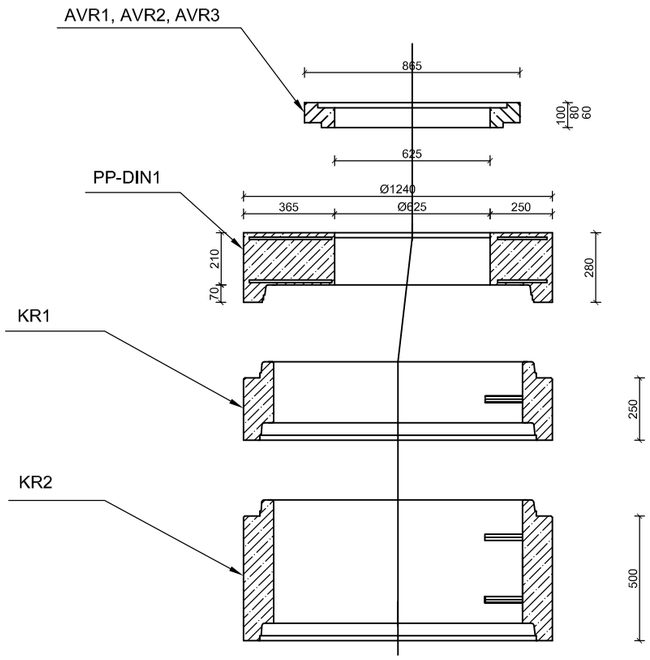

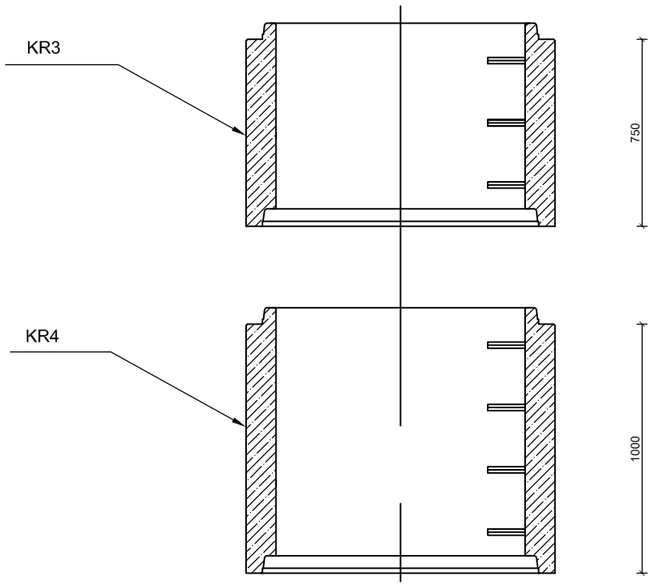

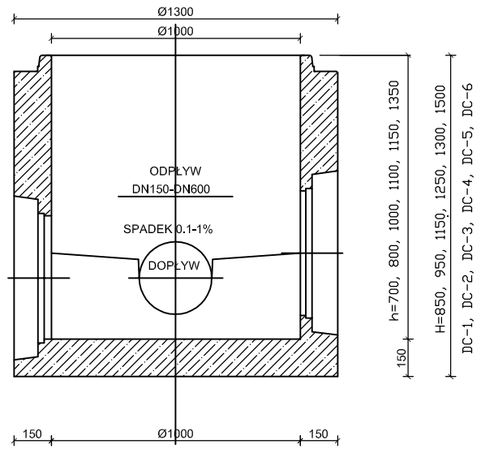

STUDZIENKA KANALIZACYJNA
wg.DIN Ø1000 -rzut z góry

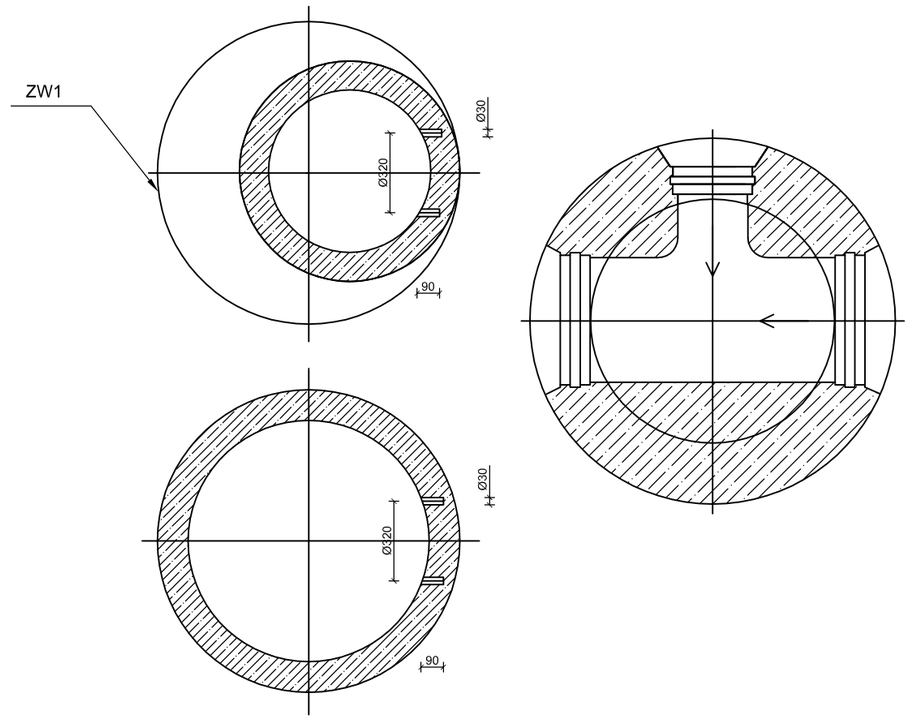

"ETGAR" Krzysztof Wójcik
30-418 KRAKÓW ul. ZAKOPIAŃSKA 73/306
tel./fax (+48) 12 261 85 80, tel.(+48) 12 261 85 82
kom: (+48) 502 063 472, (+48) 500 103 628
NIP 945-195-43-21 REGON 120054827
www.etgar.pl

Obiekt: BUDOWA ODCINKA SIECI KANALIZACJI SANITARNEJ POD TORAMI GRÓJECKIEJ KOLEI DOJAZDOWEJ NA DZIAŁCE EWIDENCYJNEJ NR 174 OBRĘB WODZICZNA, GMINA MOGIELNICA

Stadium: PROJEKT BUDOWLANY | **Branża:** SANITARNA

Inwestor: GMINA MOGIELNICA, UL. PLAC RYNEK 1, 05-640 MOGIELNICA

Tytuł rysunku: Studnia kanalizacyjna betonowa Ø1000mm | **Skala:** schemat | **Nr rys:** 3

	Imię i nazwisko:	Specjalność:	Nr. uprawnień:	Podpis:
Opracował:	mgr inż. Jakub Chlebda	instalacyjna w zakresie sieci, inst. i urządz. cieplnych, wentylacyjnych gaz, wod-kan	-	
Projektował:	mgr inż. Krzysztof Wójcik		SWK/0131/ POOS/04	
Sprawdziła:	mgr inż. Agnieszka Wójcik		MAP/0366/ PWOS/08	
Data opracowania:	PAŹDZIERNIK 2014			

SCHEMAT ROZMIESZCZENIA PŁÓZ CENTRUJĄCYCH

Opis oznaczeń
1 - Manszeta do uszczelniania przepustów
2 - Płoza centrująca z PE HD
3 - Rura ochronna

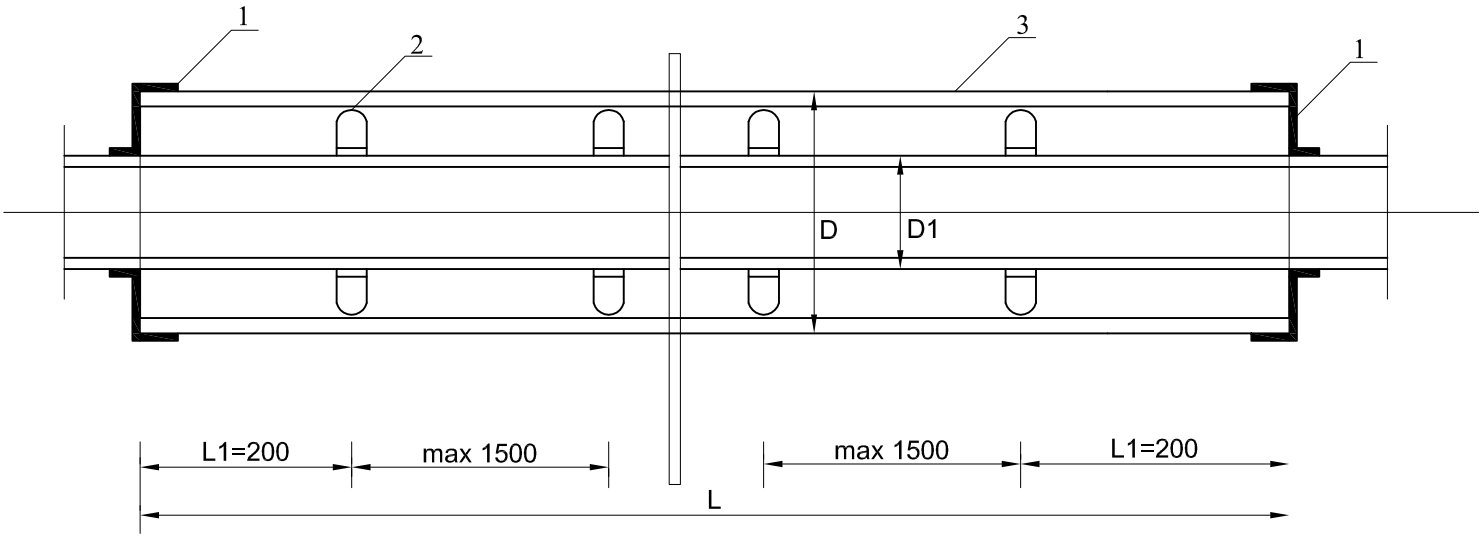

PŁOZY TYPU "L"

D1 [mm]	D[mm]	Wysokość płozy hp [mm]
PVCØ200	PE Ø315	26

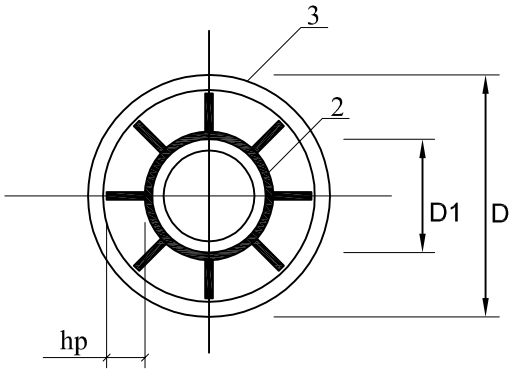

"ETGAR" Krzysztof Wójcik
30-418 KRAKÓW ul. ZAKOPIAŃSKA 73/306
tel./fax (+48) 12 261 85 80, tel.(+48) 12 261 85 82
kom: (+48) 502 063 472, (+48) 500 103 628
NIP 945-195-43-21 REGON 120054827
www.etgar.pl

Obiekt: BUDOWA ODCINKA SIECI KANALIZACJI SANITARNEJ POD TORAMI GRÓJECKIEJ KOLEI DOJAZDOWEJ NA DZIAŁCE EWIDENCYJNEJ NR 174 OBRĘB WODZICZNA, GMINA MOGIELNICA

Stadium: PROJEKT BUDOWLANY | Branża: SANITARNA

Inwestor: GMINA MOGIELNICA, UL. PLAC RYNEK 1, 05-640 MOGIELNICA

Tytuł rysunku: Schemat rozmieszczenia płóz centrujących | Skala: schemat | Nr rys: 4

	Imię i nazwisko:	Specjalność:	Nr. uprawnień:	Podpis:
Opracował:	mgr inż. Jakub Chlebda	instalacyjna w zakresie sieci, inst. i urządz. cieplnych, wentylacyjnych gaz, wod-kan	-	
Projektował:	mgr inż. Krzysztof Wójcik		SWK/0131/ POOS/04	
Sprawdziła:	mgr inż. Agnieszka Wójcik		MAP/0366/ PWOS/08	
Data opracowania:	PAŹDZIERNIK 2014			

ETGAR Krzysztof Wójcik

30-418 KRAKÓW ul. ZAKOPIAŃSKA 73/306
tel/fax +48 12 261 85 80, tel. +48 12 261 85 82
kom: 502 063 472; 500 103 628
NIP: 945 195 43 21, REGON: 12 00 54 827
biuro@etgar.pl

Zadanie inwestycyjne:
BUDOWA ODCINKA SIECI KANALIZACJI SANITARNEJ POD TORAMI GRÓJECKIEJ KOLEI DOJAZDOWEJ NA DZIAŁCE EWIDENCYJNEJ NR 174 OBRĘB WODZICZNA, GMINA MOGIELNICA

Stadium opracowania:
PROJEKT BUDOWLANY

Temat opracowania:
INFORMACJA DO PLANU BEZPIECZEŃSTWA I OCHRONY ZDROWIA NA BUDOWIE

Inwestor:
Gmina Mogielnica

Adres inwestora:
UL. PLAC RYNEK 1
05-640 MOGIELNICA

	Imię i nazwisko	*Specjalność*	*Uprawnienia*	Podpis
Opracował	mgr inż. Krzysztof Wójcik	instalacyjna w zakresie sieci, inst. i urządz. cieplnych,wentylacyjnych gaz, wod-kan	SWK/0131/POOS/04	

PAŹDZIERNIK 2014 r.

WSTĘP

Kierownik budowy jest obowiązany sporządzić lub zapewnić sporządzenie, przed rozpoczęciem budowy, planu bezpieczeństwa i ochrony zdrowia, uwzględniając specyfikę obiektu budowlanego i warunki prowadzenia robót budowlanych, w tym planowane jednoczesne prowadzenie robót budowlanych i produkcji przemysłowej.

Plan bezpieczeństwa i ochrony zdrowia powinien zawierać:

1) stronę tytułową;
2) część opisową;
3) część rysunkową, w przypadku gdy:
   a) w trakcie budowy wykonywany będzie przynajmniej jeden z rodzajów robót budowlanych wymienionych w art. 21a ust.2, ustawy z dnia 7 lipca 1994 r. - Prawo budowlane,
   b) wykonywane roboty budowlane mają trwać dłużej niż 30 dni roboczych i jednocześnie zatrudnionych będzie co najmniej 30 pracowników lub pracochłonność wykonywanych robót przekraczać będzie 500 osobodni.

W planie należy uwzględnić specyfikę następujących rodzajów robót budowlanych:

- których charakter; organizacja lub miejsce prowadzenia stwarza szczególnie wysokie ryzyko powstania zagrożenia bezpieczeństwa i zdrowia ludzi, a w szczególności przysypania ziemią lub upadku z wysokości;
- przy prowadzeniu których występują działania substancji chemicznych lub czynników biologicznych zagrażających bezpieczeństwu i zdrowiu ludzi;
- stwarzających zagrożenie promieniowaniem jonizującym;
- prowadzonych w pobliżu linii wysokiego napięcia lub czynnych linii komunikacyjnych;
- stwarzających ryzyko utonięcia pracowników
- prowadzonych w studniach, pod ziemią i w tunelach;
- wykonywanych przez kierujących pojazdami zasilanymi z linii napowietrznych;
- wykonywanych w kesonach, z atmosferą wytwarzaną ze sprężonego powietrza
- wymagających użycia materiałów wybuchowych,
- prowadzonych przy montażu i demontażu ciężkich elementów prefabrykowanych.

Szczegółowy zakres robót budowlanych, o których mowa w art. 21 a ust. 2 pkt 1-10 ustawy, obejmuje:

1) roboty budowlane, których charakter, organizacja lub miejsce prowadzenia stwarza szczególnie wysokie ryzyko powstania zagrożenia bezpieczeństwa i zdrowia ludzi, a w szczególności przysypania ziemią lub upadku z wysokości:
   a) wykonywanie wykopów o ścianach pionowych bez rozparcia o głębokości większej niż 1,5 m oraz wykopów o bezpiecznym nachyleniu ścian o głębokości większej niż 3,0 m,
   b) roboty, przy których wykonywaniu występuje ryzyko upadku z wysokości ponad 5,0 m,
   c) rozbiórki obiektów budowlanych o wysokości powyżej 8 m,
   d) roboty wykonywane na terenie czynnych zakładów przemysłowych,
   e) montaż, demontaż i konserwacja rusztowań przy budynkach wysokich i wysokościowych,
   f) roboty wykonywane przy użyciu dźwigów lub śmigłowców,
   g) prowadzenie robót na obiektach mostowych metodą nasuwania konstrukcji na podpory,
   h) montaż elementów konstrukcyjnych obiektów mostowych,
   i) betonowanie wysokich elementów konstrukcyjnych mostów, takich jak przyczółki, filary i pylony,
   j) fundamentowanie podpór mostowych i innych obiektów budowlanych na palach,
   k) roboty wykonywane pod lub w pobliżu przewodów linii elektroenergetycznych, w odległości liczonej poziomo od skrajnych przewodów, mniejszej niż:
      - 3,0 m - dla linii o napięciu znamionowym nieprzekraczającym 1 kV,

- 5,0 m - dla linii o napięciu znamionowym powyżej 1 kV, lecz nieprzekraczającym 15 kV;
- 10,0 m - dla linii o napięciu znamionowym powyżej 15 kV, lecz nieprzekraczającym 30 kV;
- 15,0 m - dla linii o napięciu znamionowym powyżej 30 kV, lecz nieprzekraczającym 110 kV;
-

l) roboty budowlane prowadzone w portach i przystaniach podczas ruchu statków

m) roboty prowadzone przy budowlach piętrzących wodę, przy wysokości piętrzenia powyżej 1 m;

2) roboty budowlane, przy prowadzeniu, których występują działania substancji chemicznych lub czynników biologicznych zagrażających bezpieczeństwu i zdrowiu ludzi:

a) roboty prowadzone w temperaturze poniżej - 10°C;

b) roboty polegające na usuwaniu wyrobów budowlanych zawierających azbest;

3) roboty budowlane stwarzające zagrożenie promieniowaniem jonizującym:

a) roboty remontowe i rozbiórkowe obiektów przemysłu energii atomowej,

b) roboty remontowe i rozbiórkowe obiektów, w których realizowane były procesy technologiczne z użyciem izotopów;

4) roboty budowlane, prowadzone w pobliżu linii wysokiego napięcia lub czynnych linii komunikacyjnych:

a) roboty wykonywane w odległości liczonej poziomo od skrajnych przewodów, mniejszej niż 15,0 m dla linii o napięciu znamionowym 110 kV

b) roboty wykonywane w odległości liczonej poziomo od skrajnych przewodów, mniejszej niż 30,0 m - dla linii o napięciu znamionowym powyżej 110 kV,

c) budowa i remont sieci elektrotrakcyjnej,

d) budowa i remont urządzeń sterowania ruchem kolejowym, położonych wzdłuż linii kolejowej,

e) wszystkie roboty budowlane, wykonywane na obszarze kolejowym w warunkach prowadzenia ruchu kolejowego;

5) roboty budowlane stwarzające ryzyko utonięcia pracowników:

a) roboty prowadzone z wody lub pod wodą,

b) montaż elementów konstrukcyjnych obiektów mostowych,

c) fundamentowanie podpór mostowych i innych obiektów budowlanych na palach,

d) roboty prowadzone przy budowlach piętrzących wodę, przy wysokości piętrzenia powyżej 1 m;

6) roboty budowlane prowadzone w studniach, pod ziemią i w tunelach:

a) roboty prowadzone w zbiornikach, kanałach, wnętrzach urządzeń technicznych i w innych niebezpiecznych przestrzeniach zamkniętych,

b) roboty związane z wykonywaniem przejść rurociągów pod przeszkodami metodami: tunelową, przecisku lub podobnymi;

c) roboty budowlane wykonywane przez kierujących pojazdami zasilanymi z linii napowietrznych, przy budowie, remoncie i rozbiórce torowisk;

d) roboty budowlane wykonywane w kesonach, z atmosferą wytwarzaną ze sprężonego powietrza, przy budowie i remoncie nabrzeży portowych i przepraw mostowych;

7) roboty budowlane wymagające użycia materiałów wybuchowych:

a) roboty ziemne związane z przemieszczaniem lub zagęszczaniem gruntu,

b) roboty rozbiórkowe, w tym wykonywanie otworów w istniejących elementach konstrukcyjnych obiektów;

8) roboty budowlane, prowadzone przy montażu i demontażu ciężkich elementów prefabrykowanych, których masa przekracza 1,0 t

CZĘŚĆ OPISOWA

1. Zakres robót dla całego zamierzonego obiektu budowlanego oraz kolejność realizacji poszczególnych obiektów

Przedmiotem inwestycji jest wykonanie dokumentacji projektowej dla budowy odcinka kanału sanitarnego w pasie Grójeckiej Kolei Dojazdowej, działka ewidencyjna nr 174 obręb geodezyjny Wodziczna, jednostka ewidencyjna Mogielnica.

Budowa odcinka kanalizacji sanitarnej w pasie kolei wąskotorowej realizowana jest w ramach zadania: „Budowa sieci wodociągowej wraz z przyłączami i sieci kanalizacji sanitarnej wraz z przyłączami w miejscowościach Dylew, Odcinki Dylewskie i Wodziczna, Gmina Mogielnica".
Projektowany odcinek kanalizacji grawitacyjnej ma za zadanie umożliwić odprowadzenie ścieków z mających powstać po wschodniej stronie torów kanałów sanitarnych do istniejącego systemu po stronie zachodniej połączonego z oczyszczalnią ścieków.

Przejście poprzeczne siecią kanalizacji sanitarnej grawitacyjnej **–** z działki ew. nr **262** poprzez działkę nr ew. 174 na działkę ew. nr **251** (obręb Wodziczna) zaznaczono na projekcie zagospodarowania terenu jako odcinek A3-A2**.** Przejście poprzeczne wykonane będzie przeciskiem w rurze osłonowej z PE100 RC o średnicy 315mm i długości L=26,5m. Jako rurę przewodową zastosowano rurę PVC-u Ø200mm. Długość umieszczonego przewodu w pasie Grójeckiej Kolei Dojazdowej wynosi 22m.

2. Roboty powodujące powstawanie zagrożenia bezpieczeństwa i zdrowia ludzi, ze względu na swój charakter, organizację i miejsce ich prowadzenia.

- Wykonywanie wykopów o ścianach pionowych bez rozparcia o głębokości większej niż 1,5 m oraz wykopów o bezpiecznym nachyleniu ścian o głębokości większej niż 3,0 m.
- Roboty, przy których wykonywaniu występuje ryzyko upadku z wysokości ponad 5,0 m.
- Roboty wykonywane przy użyciu dźwigów lub śmigłowców.
- Roboty wykonywane pod lub w pobliżu przewodów linii elektroenergetycznych, w odległości liczonej poziomo od skrajnych przewodów, mniejszej niż:
- 3,0 m - dla linii o napięciu znamionowym nieprzekraczającym 1 kV,
- 5,0 m - dla linii o napięciu znamionowym powyżej 1 kV, lecz nieprzekraczającym 15 kV.
- Roboty prowadzone w zbiornikach, kanałach, wnętrzach urządzeń technicznych i w innych niebezpiecznych przestrzeniach zamkniętych.
- Roboty ziemne związane z przemieszczaniem lub zagęszczaniem gruntu.
- Roboty rozbiórkowe, w tym wykonywanie otworów w istniejących elementach konstrukcyjnych obiektów.
- Roboty budowlane, prowadzone przy montażu i demontażu ciężkich elementów prefabrykowanych, których masa przekracza 1,0 t.

3. Informacje dotyczące przewidywanych zagrożeń występujących podczas realizacji robót budowlanych, określających skalę i rodzaje zagrożeń oraz miejsce i czas ich wystąpienia

Na budowie występują niżej wyszczególnione zagrożenia w następujących okresach:

L.p.	Rodzaj zagrożenia	Czas występowania
1	Wpadniecie do wykopu	W okresie wykonywania wykopów przy układaniu instalacji podziemnych
2	Zasypanie ziemią w wykopie	Wykonywania wykopów wąsko przestrzennych i układanie instalacji,
3	Potknięcie się na tym samym poziomie	Przez cały okres budowy
4	Poślizgnięciem się na tym samym poziomie	
5	Kontakt z przedmiotami będącymi w ruchu	
6	Rozerwanie się części narzędzi ręcznych	
7	Najechanie przez środki transportu drogowego	
8	Uderzenie przez części ruchome i wirujące	
9	Uderzenie o nieruchome przedmioty	
10	Porażenie prądem	
11	Hałas	W czasie zagęszczania gruntu oraz mieszanki betonowej, przy robotach rozbiórkowych
12	Spadające przedmioty	W czasie załadunku i rozładunku oraz przemieszczania materiałów,
13	Zachlapanie oczu	W czasie betonowania, malowania,
14	Zaprószenie oczu	W czasie rozkuwania betonu,
15	Wdychanie substancji szkodliwych	Roboty izolacyjne,
16	Wibracje	Zagęszczanie gruntu oraz mieszanki betonowej

4. Informacje o wydzieleniu i oznakowaniu miejsca prowadzenia robót budowlanych, stosownie do rodzaju zagrożenia

Na terenie prowadzonych robót należy przewidzieć zabezpieczenie wykopów w postaci:
Oznakowania taśmami ostrzegawczymi terenu prowadzenia robót.
W miejscach ciągów komunikacyjnych pieszych wykopy należy zabezpieczyć poręczami ochronnymi i zaopatrzyć je w napis "osobom postronnym wstęp wzbroniony", a w nocy w czerwone światła ostrzegawcze.
W miejscach przecięcia wykopów z ciągami pieszymi wykonać kładki zabezpieczone barierkami ochronnymi.
Dla robót wykonywanych w pasie drogowym wykonać projekt organizacji ruchu drogowego.

5. Informacja o sposobie prowadzenia instruktażu pracowników przed przystąpieniem do realizacji robót szczególnie niebezpiecznych , w tym:

a) określenie zasad postępowania w przypadku wystąpienia zagrożenia

Instruktaż pracowników obejmujący w szczególności:

- imienny podział pracy,
- kolejność wykonywania zadań,
- wymagania bezpieczeństwa i higieny pracy przy poszczególnych czynnościach

b) konieczność stosowania przez pracowników środków ochrony indywidualnej, zabezpieczających przed skutkami zagrożeń

- Stosowanie hełmów ochronnych
- Stosowanie odpowiedniej odzieży ochronnej oraz rękawic ochronnych.
- Stosowanie kamizelek odblaskowych w trakcie robót w pobliżu ciągów komunikacyjnych.

c) zasady bezpośredniego nadzoru nad pracami szczególnie niebezpiecznymi przez wyznaczone w tym celu osoby

Zapewnienie stałego nadzoru Kierownika budowy podczas wykonywanie prac szczególnie niebezpiecznych

Określenie sposobu przechowywania i przemieszczania materiałów, wyrobów, substancji oraz preparatów niebezpiecznych na terenie budowy

Na budowie występują następujące materiały niebezpieczne:

- preparaty do izolacji – przechowywane będą w opakowaniach fabrycznych.

Na budowie występują następujące odpady:

- grunt z wykopów – wydobywany na odkład, wywożony ostatecznie w miejsce wskazane przez inwestora.
- puste opakowania po zamontowanych materiałach wywożone ostatecznie na wysypisko.

Wskazania środków technicznych i organizacyjnych, zapobiegających niebezpieczeństwom wynikającym z wykonywania robót budowlanych w strefach szczególnego zagrożenia zdrowia lub w ich sąsiedztwie

Zagrożenie związane z upadkiem do wykopu:

Sposoby ochrony:

barierki ochronne o wysokości:

- I barierka o wysokości 1,10 m,
- II barierka o wysokości 0,55 m oraz krawężnik ochronny 0,15 m,

wyznaczenie klina odłamu gruntu i nie obciążanie go urobkiem, materiałami budowlanymi.

Zagrożenia związanego z zasypaniem:

Sposoby ochrony:

Zastosowania odpowiedniego deskowania ścian wykopu lub klatek ochronnych do pełnej głębokości prowadzenia wykopów.

Wskazanie miejsca przechowywania dokumentacji budowy oraz dokumentów niezbędnych do prawidłowej eksploatacji maszyn i innych urządzeń technicznych

Dokumentacja budowy będzie przechowywana u Wykonawcy robót.

IV. ZAŁĄCZNIKI

Krzysztof Wójcik
ul. Borowinowa 55/10
30-698 Kraków

21.10.2014r.

OŚWIADCZENIE PROJEKTANTA

Ja niżej podpisany/~~podpisana~~ **Krzysztof Wójcik,**

zamieszkały/~~zamieszkała~~ w **Krakowie przy ul. Borowinowej 55/10 (30-698 Kraków)**

Nr uprawnień **SWK/0131/POOS/04**

po zapoznaniu się z przepisami ustawy z dnia 7 lipca 1994 r. -Prawo budowlane (Dz. U. z 2013 r. Nr 0, poz. 1409, z pózn.zm.), zgodnie z art. 20 ust. 4 pkt 2 tej ustawy oświadczam, że sporządziłem/~~sporządziłam~~ projekt budowlany pn:

„Budowa odcinka sieci kanalizacji sanitarnej pod torami grójeckiej kolei dojazdowej na działce ewidencyjnej nr 174 obręb Wodziczna, gmina Mogielnica"

zgodnie z obowiązującymi przepisami oraz zasadami wiedzy technicznej.

Projekt jest kompletny z punktu widzenia celu, któremu ma służyć.

.....

Krzysztof Wójcik

Agnieszka Wójcik
ul. Borowinowa 55/10
30-698 Kraków

21.10.2014r.

OŚWIADCZENIE PROJEKTANTA

Ja niżej ~~podpisany~~/podpisana **Agnieszka Wójcik,**
~~zamieszkały~~/zamieszkała w **Krakowie przy ul. Borowinowej 55/10 (30-698 Kraków)**

Nr uprawnień **MAP/0366/PWOS/08**

po zapoznaniu się z przepisami ustawy z dnia 7 lipca 1994 r. -Prawo budowlane (Dz. U. z 2013 r. Nr 0, poz. 1409, z pózn.zm.), zgodnie z art. 20 ust. 4 pkt 2 tej ustawy oświadczam, że ~~sporządziłem~~/sporządziłam projekt budowlany pn:

„Budowa odcinka sieci kanalizacji sanitarnej pod torami grójeckiej kolei dojazdowej na działce ewidencyjnej nr 174 obręb Wodziczna, gmina Mogielnica"

zgodnie z obowiązującymi przepisami oraz zasadami wiedzy technicznej.

Projekt jest kompletny z punktu widzenia celu któremu ma służyć.

.....

Agnieszka Wójcik

POLSKA IZBA INŻYNIERÓW BUDOWNICTWA

Zaświadczenie

o numerze weryfikacyjnym:

MAP-P4J-WV7-VJF *

Pan Krzysztof Wójcik o numerze ewidencyjnym MAP/IS/0889/05

adres zamieszkania ul. Borowinowa 55/10, 30-698 Kraków

jest członkiem Małopolskiej Okręgowej Izby Inżynierów Budownictwa i posiada wymagane ubezpieczenie od odpowiedzialności cywilnej.

Niniejsze zaświadczenie jest ważne do dnia 2014-12-31.

Zaświadczenie zostało wygenerowane elektronicznie i opatrzone bezpiecznym podpisem elektronicznym weryfikowanym przy pomocy ważnego kwalifikowanego certyfikatu w dniu 2013-11-26 roku przez:

Stanisław Karczmarczyk, Przewodniczący Rady Małopolskiej Okręgowej Izby Inżynierów Budownictwa.

(Zgodnie art. 5 ust 2 ustawy z dnia 18 września 2001 r. o podpisie elektronicznym (Dz. U. 2001 Nr 130 poz. 1450) dane w postaci elektronicznej opatrzone bezpiecznym podpisem elektronicznym weryfikowanym przy pomocy ważnego kwalifikowanego certyfikatu są równoważne pod względem skutków prawnych dokumentom opatrzonym podpisami własnoręcznymi.)

* Weryfikację poprawności danych w niniejszym zaświadczeniu można sprawdzić za pomocą numeru weryfikacyjnego zaświadczenia na stronie Polskiej Izby Inżynierów Budownictwa www.piib.org.pl lub kontaktując się z biurem właściwej Okręgowej Izby Inżynierów Budownictwa.

Validity unknown
Digitally signed by POLSKA IZBA INŻYNIERÓW BUDOWNICTWA
KARCZMARCZYK STANISŁAW
Date: 2013.11.26 [illegible]
Reason: Elektronicznie [illegible] Okręgowej PIIB
Location: Kraków [illegible]

MAŁOPOLSKA
OKRĘGOWA
I Z B A
INŻYNIERÓW
BUDOWNICTWA

WOJEWÓDZTWO
MAŁOPOLSKIE

Kraków, 26 marca 2014 r.

Zaświadczenie

Pan/Pani Agnieszka Wójcik

miejsce zamieszkania ul. Borowinowa 55/10

30-698 Kraków

jest członkiem Małopolskiej Okręgowej Izby Inżynierów Budownictwa

o numerze ewidencyjnym MAP/IS/0070/09

i posiada wymagane ubezpieczenie od odpowiedzialności cywilnej.

Niniejsze zaświadczenie jest ważne od dnia 1 maja 2014 r.

do dnia 30 kwietnia 2015 r.

MAŁOPOLSKA OKRĘGOWA IZBA
INŻYNIERÓW BUDOWNICTWA
W KRAKOWIE

PRZEWODNICZĄCY RADY
MAŁOPOLSKIEJ OKRĘGOWEJ IZBY
INŻYNIERÓW BUDOWNICTWA
w Krakowie

dr inż. Stanisław Karczmarczyk

(pieczęć i podpis przewodniczącego OIIB)

30-054 Kraków, ul. Czarnowiejska 80, tel. + 48 12 630 90 60, 630 90 61, fax +48 12 632 35 59 www. map.piib.org.pl e-mail: map@map.piib.org.pl

186/05/14

ŚWIĘTOKRZYSKA
OKRĘGOWA
IZBA
INŻYNIERÓW
BUDOWNICTWA

Kielce dnia 14.12.2004 r.

ŚOIIB.OKK.7131/131/04

DECYZJA

Na podstawie art. 24 ust. 1 pkt 2 ustawy z dnia 15 grudnia 2000r. o samorządach zawodowych architektów, inżynierów budownictwa oraz urbanistów *(Dz.U. z 2001r. Nr 5 poz. 42, z późn. zm.)* i art. 12 ust. 3, art. 13 ust.1 pkt 1, art. 14 ust. 1 pkt 4 ustawy z dnia 7 lipca 1994r. Prawo budowlane *(tekst jednolity: Dz.U. z 2003r. Nr 207 poz. 2016 z późn. zm.)* oraz § 9 ust. 1 rozporządzenia Ministra Gospodarki Przestrzennej i Budownictwa z dnia 30 grudnia 1994r. w sprawie samodzielnych funkcji technicznych w budownictwie *(Dz. U. z 1995r. Nr 8 poz. 38 z późn. zm.)*

Okręgowa Komisja Kwalifikacyjna

stwierdza, że:

Pan Krzysztof Ryszard Wójcik
magister inżynier inżynierii środowiska
urodzony dnia 24 września 1977 roku w Krakowie
otrzymał

UPRAWNIENIA BUDOWLANE

nr ewidencyjny SWK/0131/POOS/04

do projektowania bez ograniczeń
w specjalności instalacyjnej w zakresie sieci, instalacji i urządzeń cieplnych, wentylacyjnych, gazowych, wodociągowych i kanalizacyjnych

Szczegółowy zakres uprawnień jest określony na odwrocie niniejszej decyzji.

UZASADNIENIE

Okręgowa Komisja Kwalifikacyjna Świętokrzyskiej Izby Inżynierów Budownictwa w Kielcach na podstawie protokołów z postępowania kwalifikacyjnego oraz z przeprowadzonego egzaminu, uchwałą Nr 2/E z dnia 07.12.2004 r. stwierdziła, że Pan Krzysztof Ryszard Wójcik posiada wymagane prawem wykształcenie i praktykę zawodową konieczną do uzyskania uprawnień budowlanych w ww. specjalności i uzyskał pozytywny wynik egzaminu na uprawnienia budowlane.

Pouczenie

Od niniejszej decyzji służy odwołanie do Krajowej Komisji Kwalifikacyjnej Polskiej Izby Inżynierów Budownictwa w Warszawie, za pośrednictwem Świętokrzyskiej Okręgowej Izby Inżynierów Budownictwa w Kielcach w terminie 14 dni od daty jej doręczenia.

Otrzymują:

1. Pan Krzysztof Ryszard Wójcik
   ul. Manifestu Lipcowego 15B/27
   25-323 Kielce
2. Okręgowa Rada Izby
3. Główny Inspektor Nadzoru Budowlanego
4. a/a

ŚWIĘTOKRZYSKA OKRĘGOWA IZBA INŻYNIERÓW BUDOWNICTWA

Skład orzekający OKKŚIIB

1. dr inż. Stefan Szałkowski
2. mgr inż. Edmund Pieniążek
3. mgr inż. Józef Piwko

Na podstawie art. 12 ust. 1 pkt 1 i art. 13 ust. 4 ustawy Prawo budowlane, w związku z § 4 ust. 2 rozporządzenia MGPiB z dnia 30 grudnia 1994r. w sprawie samodzielnych funkcji technicznych w budownictwie **Pan Krzysztof Ryszard Wójcik** jest upoważniony w specjalności instalacyjnej w zakresie sieci, instalacji i urządzeń cieplnych, wentylacyjnych, gazowych, wodociągowych i kanalizacyjnych do:

- projektowania, sprawdzania projektów budowlanych w specjalności objętej niniejszymi uprawnieniami i sprawowania nadzoru autorskiego,
- sprawowania kontroli technicznej utrzymania obiektów budowlanych z zastrzeżeniem art. 62 ust. 5 ustawy

bez ograniczeń.

Niniejsze uprawnienia, na podstawie § 4 ust 4 rozporządzenia MGPiB z dnia 30 grudnia 1994r. w sprawie samodzielnych funkcji technicznych budownictwie, stanowią podstawę do sporządzania projektów zagospodarowania działki i terenu w w/w specjalności, jeżeli całość problematyki jest przedstawiona w projekcie zagospodarowania działki lub terenu – zgodnie z art. 34 ust. 3b.

PRZEWODNICZĄCY
Okręgowej Komisji Kwalifikacyjnej
Świętokrzyskiej Izby Inżynierów Budownictwa

dr inż. Stefan Szałkowski

MAŁOPOLSKA
OKRĘGOWA
I Z B A
INŻYNIERÓW
BUDOWNICTWA

Kraków, dnia 22 grudnia 2008 r.

MAP OIIB/KK/0054-0117/08

DECYZJA

Na podstawie art. 24 ust. 1 pkt 2 ustawy z dnia 15 grudnia 2000 r. o samorządach zawodowych architektów, inżynierów budownictwa oraz urbanistów *(Dz. U. z 2001 r. Nr 5 poz. 42, z późn. zm.)*, art. 12 ust. 1 pkt 1-5, art. 12 ust. 3, art. 13 ust. 1, 2 - 4 , art. 14 ust. 1 pkt 4, art. 14 ust. 3 ustawy z dnia 7 lipca 1994 r. Prawo budowlane *(tekst jednolity: Dz. U. z 2006 r. Nr 156 poz. 1118 z późn. zm.)*, § 11 ust. 1 pkt 1, § 15 i rozporządzenia Ministra Transportu i Budownictwa z dnia 28 kwietnia 2006 r. w sprawie samodzielnych funkcji technicznych w budownictwie *(Dz. U. z 2006 r. Nr 83 poz. 578 z późn. zm.)* oraz art. 104 ustawy z dnia 14 czerwca 1960 r. Kodeks postępowania administracyjnego *(tekst jednolity: Dz. U. z 2000 r. Nr 98, poz. 1071 z późn. zm.)*.

Małopolska Okręgowa Komisja Kwalifikacyjna
stwierdza, że

Pani mgr inż. **Agnieszka Alicja Wójcik**
urodzona dnia 19.06.1976 r. w Krakowie
uzyskała

UPRAWNIENIA BUDOWLANE

numer ewidencyjny MAP/0366/PWOS/08

do projektowania i kierowania robotami budowlanymi bez ograniczeń w specjalności instalacyjnej w zakresie sieci, instalacji i urządzeń cieplnych, wentylacyjnych, gazowych, wodociągowych i kanalizacyjnych.

UZASADNIENIE

Okręgowa Komisja Kwalifikacyjna Małopolskiej Okręgowej Izby Inżynierów Budownictwa w Krakowie na podstawie protokołów z postępowania kwalifikacyjnego oraz z przeprowadzonego egzaminu, stwierdziła, że Pani Agnieszka Wójcik posiada wymagane prawem wykształcenie i praktykę zawodową konieczną do uzyskania uprawnień budowlanych w wyżej wymienionej specjalności i uzyskała pozytywny wynik egzaminu na uprawnienia budowlane. Szczegółowy zakres nadanych uprawnień budowlanych wskazano na odwrocie decyzji.

POUCZENIE

Od niniejszej decyzji służy odwołanie do Krajowej Komisji Kwalifikacyjnej Polskiej Izby Inżynierów Budownictwa w Warszawie, za pośrednictwem Małopolskiej Okręgowej Izby Inżynierów Budownictwa w Krakowie w terminie 14 dni od daty jej doręczenia.

Skład Orzekający
Okręgowej Komisji Kwalifikacyjnej:

1. Przewodniczący Okręgowej Komisji Kwalifikacyjnej
   dr inż. Stanisław Karczmarczyk .....
2. Członek Składu Orzekającego
   mgr inż. Małgorzata Borsukowska - Stefaniczek .....
3. Członek Składu Orzekającego
   mgr inż. Tadeusz Sułkowski .....

MAŁOPOLSKA OKRĘGOWA IZBA INŻYNIERÓW BUDOWNICTWA

Otrzymują:
1. Pani Agnieszka Wójcik
   ul. Borowinowa 55/10
   30-698 Kraków
2. Główny Inspektor Nadzoru Budowlanego
3. a/a

Szczegółowy zakres uprawnień
do projektowania i kierowania robotami budowlanymi
bez ograniczeń

w specjalności instalacyjnej w zakresie sieci, instalacji i urządzeń cieplnych, wentylacyjnych, gazowych, wodociągowych i kanalizacyjnych

I. Na mocy art. 12 ust. 1 pkt 1 - 5, art. 13 ust. 3 i 4 ustawy - Prawo budowlane (tekst jednolity: Dz. U. z 2006 r. Nr 156, poz. 1118 z późn. zm.), w zakresie objętym wyżej wymienioną specjalnością, niniejsze uprawnienia stanowią podstawę do:

1) *projektowania, sprawdzania projektów architektoniczno-budowlanych i sprawowania nadzoru autorskiego,*
2) *kierowania budową lub innymi robotami budowlanymi,*
3) *kierowania wytwarzaniem konstrukcyjnych elementów budowlanych oraz nadzoru i kontroli technicznej wytwarzania tych elementów,*
4) *wykonywania nadzoru inwestorskiego,*
5) *sprawowania kontroli technicznej utrzymania obiektów budowlanych.*

II. Na mocy § 23 ust. 1 rozporządzenia Ministra Transportu i Budownictwa z dnia 28 kwietnia 2006 r. w sprawie samodzielnych funkcji technicznych w budownictwie (Dz. U. z 2006 r. Nr 83 poz. 578 z późn. zm.), niniejsze uprawnienia uprawniają do:
projektowania obiektu budowlanego i kierowania robotami budowlanymi związanymi z obiektem budowlanym, takim jak: sieci, instalacje i urządzenia cieplne, wentylacyjne, gazowe, wodociągowe i kanalizacyjne, z doborem właściwych urządzeń w projekcie budowlanym oraz ich instalowaniem w procesie budowy lub remontu.

Zgodnie z § 15 w/w rozporządzenia uprawnienia budowlane do projektowania w odpowiedniej specjalności uprawniają do sporządzania projektu zagospodarowania działki lub terenu, w zakresie danej specjalności.

ZAKŁAD GOSPODARKI
KOMUNALNEJ I MIESZKANIOWEJ
05-640 Mogielnica, ul. Mostowa 27
tel. /048/ 663 51 43
NIP 797-11-36-763

Mogielnica, dn. 23.05.2014r.

Burmistrz

Gminy i Miasta Mogielnica

Warunki techniczne

do projektu budowy sieci kanalizacji sanitarnej dla m. Dylew, Odcinki Dylewskie i Wodziczna w gm. Mogielnica.

1. Projektowaną sieć kanalizacji sanitarnej wpiąć do istniejącego kolektora ścieków komunalnych Kozietuły Nowe – Mogielnica w miejscu oznaczonym na załączniku graficznym jako W-1.
2. Sieć kanalizacji sanitarnej zaprojektować z rur ø 200 PVC LITE klasy S, a przyłącza kanalizacyjne z rur ø 160mm PVC LITE klasy S.
3. Wszystkie zaprojektowane przyłącza wyposażyć w studnie rewizyjne tzw. „pierwsze przykanaliki" PCV ø 425mm.
4. Na trasie kanałów zaprojektować studnie rewizyjne betonowe DN – 1000 wykonane z betonu B40 z włazami typu ciężkiego. Odległość między studniami rewizyjnymi do 40mb winna zabezpieczyć potrzebę bieżącej konserwacji sieci.
5. Warunki techniczne są ważne do 23.05.2016 roku.

DYREKTOR
mgr inż. Henryk Maj

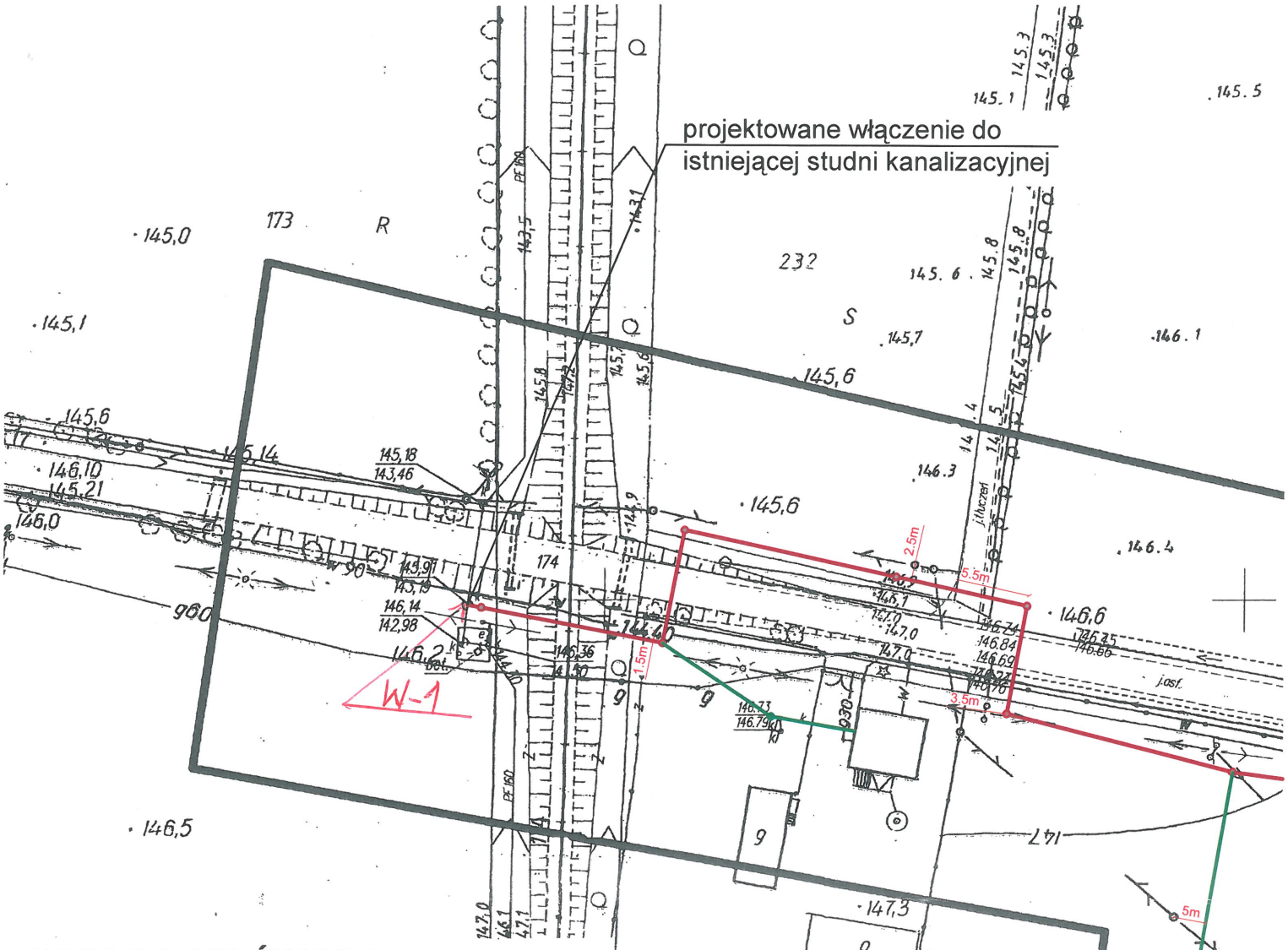

MAPA DO CELÓW PROJEKTOWYCH

skala 1:1000
Wodziczna
jednostka ewidencyjna: 140607_5 – MOGIELNICA
obręb: 0039 – WODZICZNA

Mapa opracowana w technologii numerycznej na podstawie mapy zasadniczej oraz wyników zgłoszenia pracy geodezyjnej zarejestrowanej w ODGiK w Grójcu pod numerem KERG 3777-133/13.
Układ współrzędnych : „2000"
układ wysokościowy: Kronsztadt „60"

Mapa aktualna w granicach opracowania zaznaczonego kolorem ..[redacted]
*wg stan na dzień **07-10-2013r.***
*sekcja mapy: **7.162.18.15.3, 4, 7.162.18.20.1, 2***

Wszelkie trwałe obiekty budowlane podlegają wytyczeniu przez jednostkę wykonawstwa geodezyjnego lub geodetę uprawnionego.

Nie wyklucza się istnienia w terenie również urządzeń podziemnych, dla których brak było informacji branżowych i nie zostały odnalezione w terenie w czasie inwentaryzacji geodezyjnej.

LEGENDA skala 1:1000

- sieć wodociągowa
- przyłącze wodociągowe
- hydrant ppoż.
- sieć kanalizacji sanitarnej grawitacyjnej
- sieć kanalizacji sanitarnej ciśnieniowej
- przyłącze kanalizacyjne
- studnie kanalizacyjne Ø425 - Ø1000mm

USŁUGI GEODEZYJNE
Wojciech Dudziński
05-600 Grójec, ul. J. Piłsudskiego 15 lok.1
NIP 797-114-01-44, Regon 670890800

GEODETA UPRAWNIONY
Wojciech Dudziński
upr. MGiB Nr 15414
05-600 Grójec, ul. Szymanowskiego 8
tel. 670-44-06, 0604-582-430

STAROSTWO POWIATOWE w GRÓJCU
Wydział Geodezji, Kartografii, Katastru i Nieruchomości
Ośrodek Dokumentacji Geodezyjnej i Kartograficznej
w Grójcu, ul. Piłsudskiego 59
W obszarze oznaczonym linią ..... dokonano aktualizacji treści mapy zasadniczej.
Dokumenty z pomiaru uzupełniającego przyjęto do zasobu powiatowego w dniu ..... 2013 -10- 24
i zaewidencjonowano pod nr 5752/13 1026/15
Mniejsza mapa może służyć do celów projektowych.
Projektowane obiekty budowlane wymagające pozwolenia na budowę podlegają wytyczeniu i inwentaryzacji powykonawczej przez jednostki wykonawstwa geodezyjnych.
2013 -10- 24
Z up. STAROSTY GRÓJECKIEGO
mgr inż. Anna Wyszyńska
Naczelnik Wydziału Geodezji

5752/13

ZAKŁAD GOSPODARKI
KOMUNALNEJ I MIESZKANIOWEJ
05-640 Mogielnica, ul. Mostowa 27
tel. /048/ 663 51 43
NIP 797-11-36-763
DYREKTOR
mgr inż. Henryk Maj

Mogielnica 23 05 2014

Starostwo Powiatu grójeckiego
Zespół Uzgadniana Dokumentacji
Projektowej Sieci Uzbrojenia Terenu
ul. Piłsudskiego 59

KOPIA

Grójec, dn. 2014-08-08

PROTOKÓŁ NR. 558/14

w sprawie uzgodnienia dokumentacji projektowej.

Obiekt w/o lok. obrb. Dylew gm. Mogielnica
Przedmiot uzgodnienia sieć kanalizacji sanitarnej z przyłączami
Inwestor Burmistrz Gminy i Miasta Mogielnica i woda z przyłączami przyłączeń
Zlecenie Krzysztof Wojcik **Nr** 558/14 **z dnia** 2014-08-06 zjazdy.
(~~inwestora~~, projektanta)

Narada Koordynacyjna Zespołu Uzgadniania Dokumentacji Projektowej Sieci Uzbrojenia Terenu

opiniuje pozytywnie projekt z następującymi warunkami:

W miejscach skrzyżowań z siecią gazową prace wykonywać ręcznie pod nadzorem przedstawiciela Rejonu Dystrybucji Gazu w Mogielnicy tel. 048 663-51-42

ORANGE POLSKA S.A.

W miejscach skrzyżowań lub zbliżeń do infrastruktury telekomunikacyjnej prace wykonywać pod nadzorem przedstawiciela Orange Polska-ELMO S.A.
Żelków Kolonia ul. Akacjowa 1 08-110 Siedlce
e-mail:ZUD_ELMO@elmo.com.pl
telefon kontaktowy 505195302

CZŁONKOWIE NARADY KOORDYNACYJNEJ

Lp.	Instytucja	Nazwisko o imię	Podpis
1.	PSG Sp. z o.o. Rejon Dystrybucji Grójec	Gajewska Isabelle	
2.	U.G. N. M-ca	Jaworski Bronisław	
3.	[illegible]	[illegible]	
4.	ORANGE POLSKA S.A.	JANAS MARCIN	
5.	Inż. Rzadkosz	U. N. Grójec	
6.			
7.			
8.			
9.			
10.			
11.			
12.			
13.			
14.			
15.			

Przewodniczący narady:

Z up. STAROSTY GRÓJECKIEGO

mgr inż. Anna Wyszyńska
Przewodniczący narady
koordynacyjnej

Niniejsza dokumentacja projektowa
był przedmiotem narady koordynacyjnej
w dniu 2014 -08- 08
Znak GK.6630.2. 558.2014.
2014 -08- 13
Grójec, dnia 145,0
Z up. STAROSTY GROJECKIEGO
mgr inż. Anna Wiszyńska
145,1 Przewodnicząca narady koordynacyjnej
(podpis przewodniczącego narady koordynacyjnej)

MAPA DO CELÓW PROJEKTOWYCH

skala 1:1000
Wodziczna
jednostka ewidencyjna: 140607_5 – MOGIELNICA
obręb: 0039 – WODZICZNA

Mapa opracowana w technologii numerycznej na podstawie mapy zasadniczej oraz wyników zgłoszenia pracy geodezyjnej zarejestrowanej w ODGiK w Grójcu pod numerem KERG 3777-133/13.
Układ współrzędnych : „2000"
układ wysokościowy: Kronsztadt „60"

Mapa aktualna w granicach opracowania zaznaczonego kolorem ..[redacted]
wg stan na dzień 07-10-2013r.
sekcja mapy: 7.162.18.15.3, 4, 7.162.18.20.1, 2

Wszelkie trwałe obiekty budowlane podlegają wytyczeniu przez jednostkę wykonawstwa geodezyjnego lub geodetę uprawnionego.

Nie wyklucza się istnienia w terenie również urządzeń podziemnych, dla których brak było informacji branżowych i nie zostały odnalezione w terenie w czasie inwentaryzacji geodezyjnej.

USŁUGI GEODEZYJNE
Wojciech Dudziński
05-600 Grójec, ul. J. Piłsudskiego 15 lok.1
NIP 797-114-01-44, Regon 670890800

GEODETA UPRAWNIONY
Wojciech Dudziński
upr. MGiB Nr 15414
05-600 Grójec, Tomczynanowskiego 8
tel. 670-44-05, 0604-582-430

STAROSTWO POWIATOWE w GRÓJCU
Wydział Geodezji, Kartografii, Katastru i Nieruchomości
Ośrodek Dokumentacji Geodezyjnej i Kartograficznej
w Grójcu, ul. Piłsudskiego 54
W obszarze oznaczonym linią ..... dokonano aktualizacji treści mapy zasadniczej.
Dokumenty z pomiaru uzupełniającego przyjęto do zasobu powiatowego w dniu 2013 -10- 24
i zaewidencjonowano pod nr .....
Niniejsza mapa może służyć do celów projektowych.
Projektowane obiekty budowlane wymagające pozwolenia na budowę podlegają wytyczeniu i inwentaryzacji powykonawczej przez jednostki posiadające uprawnienia geodezyjne.
Z up. STAROSTY GROJECKIEGO
2013 -10- 24
mgr inż. Anna Wiszyńska

SCHEMAT ŁĄCZENIA ARKUSZY

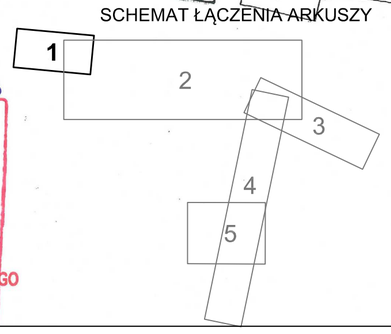

LEGENDA

- proj. sieć wodociągowa
- proj. hydrant ppoż.
- proj. przyłącza wodociągowe
- proj. studnia wodomierzowa
- proj. sieć kanalizacji sanitarnej grawitacyjnej
- proj. sieć kanalizacji sanitarnej ciśnieniowej
- proj. przyłącze kanalizacyjne
- proj. studnie kanalizacyjne Ø425 - Ø1200mm
- proj. pompownie ścieków
- proj. obszar zagospodarowania pompowni
- proj. przejście met. bezwykopową w r. osł.
- proj. rura oslonowa dwudzielna, HDPE L-3m
  - *dla kabli energ. i telefonicznych*
- proj. rura oslonowa
  - *- na skrzyżowaniu z gazociągiem*
  - *dla PVCØ160 r. osł. PEØ250 SDR26 PN6 PE100 L-4,5m*
  - *dla PVCØ200 r. osł. PEØ315 SDR26 PN6 PE100 L-4,5m*
- przyłącze energeyczne
- wolnostojąca szafka automatyki sterującej
- zmiana trasy kanalu sanitarnego

PVCØ200mm
PVCØ200mm
tl. PS1 PEØ90
Dn110
Wodziczna

Mogielnica, 30.04.2014

Znak sprawy:BiPP.6733.1.2014

DECYZJA NR cp/1/2014
o lokalizacji inwestycji celu publicznego

Na podstawie art. 4 ust. 2 pkt. 1, art. 50 ust. 1 i 4, art. 52, art. 53 i art. 54 ustawy z dnia 27 marca 2003 r. o planowaniu i zagospodarowaniu przestrzennym (Dz. U. z 2012r., poz. 647), zgodnie z art. 104 Kodeksu postępowania administracyjnego (Dz. U. z 2013 r. poz. 267), po rozpoznaniu wniosku z dnia 28. 02. 2014 r.

GMINA I MIASTO MOGIELNICA
ul. Plac Rynek 1, 05-640 Mogielnica
Pełnomocnik:
Krzysztof Wójcik przedstawiciel firmy projektowej „ETGAR" Krzysztof Wójcik
ul. Borowinowa 55/10, 30 - 698 Kraków

OKREŚLA SIĘ WARUNKI LOKALIZACJI INWESTYCJI CELU PUBLICZNEGO

dla zadania inwestycyjnego polegającego na:

- budowie sieci wodociągowej i sieci kanalizacji sanitarnej w miejscowości Dylew w gminie Mogielnica

przewidzianej do realizacji;

- na terenie działek ewidencyjnych nr:
  152, 151, 150, 149, 148, 147, 146/2, 146/1, 145, 143, 142, 138, 189, 184/1, 190, 172, 183, 171, 170/1, 169, 168, 167, 166/1, 165, 164, 163/1, 163/2, 162, 161, 160/3, 156, 155, 154, 158, 160/2, 192, 244, 242, 241, 238, 236/4, 52/1, 52/2, 106, 112/2, 111, 110, 109, 108, 107, 105, 104, 102, 101, 100, 99, 98, 91, 90, 89, 88, 87, 86, 85/2, 84, 83, 82, 81, 80, 79, 78, 77, 76, 75, 72, 71, 113, 235, 234, 233, 231, 230, 229, 227/1, 226/1, 225/1, 223/1, 218, 214, 213, 212, 211, 210, 209, 208, 207, 206, 205, 204, 203, 202, 201, 200, 199, 198, 197, 196, 195, 194, 193/1, 215
  - obręb ewidencyjny Dylew, jednostka ewidencyjna Mogielnica,

  58, 35/1
  - obręb ewidencyjny Odcinki Dylewskie, jednostka ewidencyjna Mogielnica,

  174, 251, 232, 233, 234/2, 245, 266/4, 266/8, 266/5, 266/2, 266/9, 266/1, 265, 264, 263, 262
  - obręb ewidencyjny Wodziczna, jednostka ewidencyjna Mogielnica.

linie rozgraniczające teren inwestycji

- oznaczono kolorem czerwonym, linią przerywaną na mapie w skali 1:1000, stanowiącej załącznik graficzny nr 1, 2, 3 i 4.

I. Charakterystyka inwestycji.

Zadanie inwestycyjne w miejscowości Dylew i w miejscowości Odcinki Dylewskie obejmuje budowę:
1. odcinków sieci wodociągowej PVC ∅ 110 – 160mm 0 długości ok. 5300,0m;
2. sieci sanitarnej grawitacyjnej PVC∅200 – 250mm o długości ok. 4100,0m;
3. sieci sanitarnej tłocznej PE∅50-90mm długości ok. 2300,0m
4. sieciowej pompowni ścieków – 4szt.
5. przyłączy wodociągowych ok. 60szt.
6. przyłączy kanalizacyjnych ok. 60szt.
7. przyłączy energetycznych ok. 4 szt.

Włączenie do istniejącej sieci wodociągowej planowane jest na wysokości działki nr 266/5 (obręb Dylew) w drodze gminnej o nr ew. działki 245 (obręb Dylew).
Włączenie do istniejącej sieci kanalizacyjnej planowane jest w pobliżu istniejącej sieciowej pompowni ścieków w miejscowości Wodziczna na działce o nr ew. 251.

II. Warunki i szczegółowe zasady zagospodarowania terenu oraz jego zabudowy wynikające z przepisów odrębnych, a w szczególności w zakresie:

1. wymagań i warunków ochrony i kształtowania ładu przestrzennego,

1) Przedmiotową inwestycję należy zlokalizować w obrębie obszaru wyznaczonego liniami rozgraniczającymi teren inwestycji, pokazanymi na załącznikach graficznych nr 1, 2, 3 i 4.

2) Linia zabudowy – nie określono. Na obszarze objętym niniejszą decyzją nie przewiduje się zmiany przeznaczenia terenu, teren po robotach budowlanych należy uporządkować i doprowadzić do stanu zgodnego z dotychczasowym użytkowaniem. W opracowaniu projektowym należy przyjąć takie rozwiązania przestrzenne i techniczne, aby umiejętnie wkomponować inwestycję w istniejący teren i spełnić wymogi przepisów odrębnych.
3) Planowana inwestycja stanowi uzupełnienie istniejącej infrastruktury technicznej.

2. wymagań i warunków ochrony środowiska, przyrody i krajobrazu:

1) Wartościowa zieleń i starodrzewy w obrębie nieruchomości, stanowiących własność osób prywatnych i fizycznych podlegają ochronie.
2) Inwestycja nie jest położona na obszarach objętych ochrona prawną na podstawie ustawy o ochronie przyrody.
3) Dla planowanej inwestycji wiążące są ustalenia decyzji o środowiskowych uwarunkowaniach zgody na realizację przedsięwzięcia.

3. wymagań i warunków ochrony dziedzictwa kulturowego i zabytków oraz dóbr kultury współczesnej:

1) Projektowana inwestycja znajduje się w pasie Grójeckiej Kolei Dojazdowej, która została wpisana do rejestru zabytków byłego województwa radomskiego prawomocną decyzją WKZ w Radomiu nr 540/A/94 z dn.30.05.1994r., projekt budowlany należy uzgodnić z Mazowieckim Wojewódzkim Konserwatorem Zabytków
2)Na terenie inwestycji w miejscowości Dylew na działce nr ew. 100, zlokalizowany jest drewniany budynek mieszkalny z 1 ćw. XX w. objęty ochroną w gminnej ewidencji zabytków

III warunki obsługi w zakresie infrastruktury technicznej i komunikacji:

1. Ewentualne kolizje z istniejącym zagospodarowaniem komunikacyjnym i uzbrojeniem terenu należy uzgodnić z zarządcami dróg i dysponentami sieci.
2. Uzyskać niezbędne uzgodnienia wynikające z przepisów odrębnych.

IV. Wymagania dotyczące ochrony interesów osób trzecich

• Obejmują w szczególności:
- zapewnienie dostępu do drogi publicznej,
- ochronę przed pozbawieniem możliwości korzystania z wody, kanalizacji, energii elektrycznej i cieplnej oraz ze środków łączności – poprzez spełnienie warunków zawartych w przepisach szczególnych,
- ochronę przed pozbawieniem dopływu światła dziennego do pomieszczeń przeznaczonych na stały pobyt ludzi – poprzez spełnienie warunków zawartych w przepisach szczególnych,
- ochronę przed uciążliwościami powodowanymi przez hałas, wibracje, zakłócenia elektryczne, promieniowanie – poprzez spełnienie warunków zawartych w przepisach szczególnych,
- ochronę przed zanieczyszczeniem powietrza, wody i gleby – poprzez spełnienie warunków zawartych w przepisach szczególnych.

• Właściciel gruntu nie może:
- wykonywać robót zmieniających stosunki wodne, robót wpływających na zmianę kierunków odpływu znajdującej się na gruncie wody opadowej ze szkodą dla gruntów sąsiednich,
- odprowadzać wód oraz ścieków na grunty sąsiednie.

• W obiekcie i na terenie z nim związanym nie można prowadzić działalności, która byłaby sprzeczna z funkcją dopuszczoną w niniejszej decyzji i której uciążliwość wykraczałaby poza granice działki.

V. Inne przepisy mające zastosowanie:

Projekt zagospodarowania i projekt budowlany należy wykonać zgodnie z niżej wymienionymi przepisami:

1. Ustawa z dnia 27 kwietnia 2001 roku Prawo ochrony środowiska (Dz. U. 2013. 1232),
2. Ustawa z dnia 3 października 2008 o udostępnianiu informacji o środowisku i jego ochronie, o udziale społeczeństwa, w ochronie środowiska i ocenach oddziaływania na środowisko (Dz. U. 2013. 1235),
3. Ustawa z dnia 27 marca 2003 r. o planowaniu i zagospodarowaniu przestrzennym (Dz. U. z 2012r. poz. 647 z późn. zm.),
4. Ustawa z dnia 16 kwietnia 2004 roku o ochronie przyrody (Dz. U. z 2009 r. Nr 151, poz. 1220 ze zmianami),
5. Ustawa z dnia 23 lipca 2003 r. o ochronie zabytków i opiece nad zabytkami (Dz. U. Nr 162 poz. 1568 ze zmianami),
6. Rozporządzenie Ministra Środowiska z dnia 14 czerwca 2007 r. w sprawie dopuszczalnych poziomów hałasu w środowisku (Dz. U. Nr 120, poz. 826),
7. Rozporządzenie Ministra Środowiska z dnia 30 października 2003 r. w sprawie dopuszczalnych poziomów pól elektromagnetycznych w środowisku oraz sposobów sprawdzania dotrzymania tych poziomów (Dz. U. Nr 192, poz. 1883),
8. Rozporządzenie Rady Ministrów z dnia 9 listopada 2010 r. w sprawie określenia rodzajów przedsięwzięć mogących znacząco oddziaływać na środowisko (Dz. U. Nr 213 poz.

1397),

9. Ustawa z dnia 7 lipca 1994r. Prawo Budowlane (Dz. U. Nr 243 z 2010r. poz. 1623 z późniejszymi zmianami).
10. Rozporządzenie MTBiGM z dnia 5 lipca 2013 r. w sprawie warunków technicznych jakim powinny odpowiadać budynki i ich usytuowanie (Dz. U. 2013. 926).
11. Rozporządzenie Ministra Infrastruktury z dnia 25 kwietnia 2012 w sprawie szczegółowego zakresu i formy projektu budowlanego (tj.Dz. U. z 2012r. poz. 462) oraz Polskie Normy i odpowiednie dla branży opracowania.
12. Rozporządzenie MSWiA z dnia 07 czerwca 2010 r. w sprawie ochrony p. pożarowej budynków, innych obiektów budowlanych i terenów (Dz. U. Nr 109 z 2010 r. poz. 719),
13. Ustawa z dnia 24 sierpnia 1991r. o ochronie przeciwpożarowej (tj. Dz. U. Nr 178 z 2009r. poz. 1380 z późniejszymi zmianami).
14. Ustawa z dnia 21 marca 1985r. o drogach publicznych (tj. Dz. U. Nr 19 z 2007r. poz. 115 z późniejszymi zmianami).
15. Rozporządzenie Ministra Transportu i Gospodarki Morskiej z dnia 2 marca 1999r. w sprawie warunków technicznych jakim powinny odpowiadać drogi publiczne i ich usytuowanie (tj. Dz. U. z 1999r. Nr 43, poz. 430 z późniejszymi zmianami).
16. Rozporządzenie Ministra Gospodarki Przestrzennej i Budownictwa z dnia 21 lutego 1995r w sprawie rodzaju i zakresu opracowań geodezyjno – kartograficznych oraz czynności geodezyjnych obowiązujących w budownictwie (Dz. U. Nr 25 z 1995 r. poz. 133).
17. Ustawa z dnia 18 lipca 2001r. Prawo wodne (tj. Dz. U. Nr 115 z 2001r. poz. 1229) ;
18. Rozporządzenie Ministra Gospodarki z dnia 30 lipca 2001r. w sprawie warunków technicznych jakim powinny odpowiadać sieci gazowe (Dz. U. z 11 września 2001r. Nr 97 poz. 1055);
19. Inne przepisy szczególne właściwe w sprawie.

VI. Przebieg projektowanej sieci pokazano na załączniku graficznym nr 1, 2, 3, 4, 5 w skali 1:1000, który stanowi integralną część decyzji.

U Z A S A D N I E N I E

W dniu 28 02 2014r. **Gmina i Miasto Mogielnica** złożyła wniosek o wydanie decyzji o warunkach lokalizacji inwestycji celu publicznego dla inwestycji polegającej na budowie sieci wodociągowej i sieci kanalizacji sanitarnej w miejscowości Dylew w gminie Mogielnica.

Z uwagi na brak miejscowego planu zagospodarowania przestrzennego, warunki lokalizacji inwestycji celu publicznego na działkach określonych we wniosku ustalono w sposób indywidualny.

Warunki ustalono zgodnie z art. 54 na podstawie art. 61 ust.1 pkt. 3 ustawy z dnia 27 marca 2003 r. o planowaniu i zagospodarowaniu przestrzennym (tekst jednolity Dz. U. z 2012r., poz. 647) określających wymagania dotyczące nowej zabudowy oraz zagospodarowania terenu.

Planowana inwestycja stanowi uzupełnienie istniejącej infrastruktury technicznej.

Lokalizacja inwestycji nie koliduje z zadaniami rządowymi i samorządu województwa oraz powiatu.

Projekt decyzji przesłano w dniu 24.03.2014r. do Wojewódzkiego Zarządu Melioracji i Urządzeń Wodnych, Starosty Grójeckiego, Powiatowego Zarządu Dróg i Wojewódzkiego Urzędu Ochrony Zabytków celem uzgodnienia. Starosta Grójecki i Konserwator Zabytków uzgodnili projekt decyzji pozytywnie. W ciągu 14 dni od daty otrzymania tzn. od 27.03.2014r. WZMiUW i PZD nie wypowiedzieli się, dlatego zgodnie z art.53 ust.5 ustawy o planowaniu i zagospodarowaniu przestrzennym uzgodnienie uważa się za dokonane

POUCZENIE

1. Decyzja ustalająca lokalizację inwestycji celu publicznego zachowuje ważność na czas nieokreślony. Decyzja niniejsza utraci ważność, jeżeli inny wnioskodawca uzyska pozwolenie na budowę lub dla tego terenu uchwalono plan miejscowy, którego ustalenia są inne niż w wydanej decyzji, a inwestor nie uzyskał ostatecznej decyzji o pozwoleniu na budowę.

2. Decyzja powyższa nie rodzi praw do terenu oraz nie narusza prawa własności i uprawnień osób trzecich oraz nie upoważnia do rozpoczęcia robót budowlanych.

3. Zgodnie z przepisem art. 63 ust. 4 - wnioskodawcy, który nie uzyskał prawa do terenu, nie przysługuje roszczenie o zwrot nakładów poniesionych w związku z otrzymaną decyzją ustalającą warunki zabudowy.

4. Decyzja ustalająca lokalizację inwestycji celu publicznego wiąże organ wydający pozwolenia na budowę. W celu uzyskania pozwolenia na budowę należy zgodnie z art. 33, 34, 35 i 36 Prawa budowlanego wystąpić z odpowiednim wnioskiem w okresie ważności niniejszej decyzji do właściwego organu administracji architektoniczno – budowlanej przedkładając wymagane prawem załączniki.

5. Od niniejszej decyzji służy stronom odwołanie do Samorządowego Kolegium Odwoławczego w Radomiu, ul. Żeromskiego 53, 26 – 600 Radom za pośrednictwem Burmistrza Gminy i Miasta Mogielnica w terminie 14 dni od daty jej otrzymania. Odwołanie powinno zawierać zarzuty odnoszące się do decyzji, określać istotę i zakres żądania, będącego przedmiotem odwołania oraz wskazywać dowody uzasadniające to żądanie.

Załączniki:
1. Mapa w skali 1:1000 – załącznik nr 1
2. Mapa w skali 1:1000 – załącznik nr 2
3. Mapa w skali 1:1000 – załącznik nr 3
4. Mapa w skali 1:1000 – załącznik nr 4
5. Mapa w skali 1:1000 – załącznik nr 5

Projekt decyzji sporządziła: arch. Katarzyna Bazylewicz – Maj
członek Okręgowej Izby Urbanistów w Warszawie nr WA - 315

Z up. BURMISTRZA
mgr Joanna Kaźmierska
Sekretarz Gminy i Miasta

BURMISTRZ GMINY I MIASTA MOGIELNICA

Burmistrz Gminy i Miasta Mogielnicy

Otrzymują:
1. **GMINA I MIASTO MOGIELNICA**
ul. Plac Rynek 1, 05-640 Mogielnica
2. strony postępowania wg wykazu
3. A/a

BURMISTRZ GMINY I MIASTA MOGIELNICA

Decyzja niniejsza
uprawomocniła się
w dniu 04.06.2014

Z up. BURMISTRZA

mgr Joanna Kaźmierska
Sekretarz Gminy i Miasta

BURMISTRZ
Gminy i Miasta
05-640 Mogielnica

BiPP.6733.1.2014

Mogielnica,dnia 2014-07-28

D E C Y Z J A nr cp/1A/2014

Na podstawie art.154 i 155 Kodeksu postępowania administracyjnego (Dz.U.z 2013r. poz.267) oraz art. 4 ust. 2 pkt. 1, art. 50 ust. 1, ustawy z dnia 27 marca 2003 r. o planowaniu i zagospodarowaniu przestrzennym (Dz. U. z 2012r.poz.647) po rozpatrzeniu podania firmy Etgar Krzysztof Wójcik z dnia 23.07.2014r. w sprawie zmiany decyzji o ustaleniu lokalizacji inwestycji celu publicznego z dnia 30.04.2014r. nr cp/1/2014 w zakresie nazwy inwestycji i charakterystyki inwestycji

z m i e n i a s i ę t ę d e c y z j ę

a) w części dotyczącej nazwy inwestycji w następujący sposób:
Określa się warunki lokalizacji inwestycji celu publicznego dla zadania inwestycyjnego polegającego na: budowie sieci wodociągowej i sieci kanalizacji sanitarnej wraz ze zjazdami do pompowni ścieków w miejscowości Dylew w gminie Mogielnica

a) w części oznaczonej nr I tj. charakterystyka inwestycji dodaje się punkt 8:
- zjazdy do pompowni – 3 szt.

Pozostałe warunki decyzji pozostają bez zmian.

U Z A S A D N I E N I E

W dniu 30.04.2014r. została wydana decyzja o ustaleniu lokalizacji inwestycji celu publicznego na budowę sieci wodociągowej i sieci kanalizacji sanitarnej w miejscowości Dylew w gminie Mogielnica. W dniu 24.07.2014r. Pan Krzysztof Wójcik będący pełnomocnikiem Gminy i Miasta Mogielnica złożył wniosek o zmianę decyzji w zakresie nazwy inwestycji i charakterystyki inwestycji. Po przeanalizowaniu podania stwierdzam , że zasługuje ono w całości na uwzględnienie. Wobec powyższego orzeczono jak w sentencji.

Od niniejszej decyzji służy stronom odwołanie do Samorządowego Kolegium Odwoławczego w Radomiu, ul. Żeromskiego 53, 26-600 Radom za pośrednictwem Burmistrza Gminy i Miasta Mogielnica w terminie 14 dni od daty jej otrzymania.

Z up. BURMISTRZA
mgr Joanna Kaźmierska
Sekretarz Gminy i Miasta

Otrzymują:
1.Gmina i Miasto Mogielnica
2.Strony postępowania wg wykazu
3.A/a

BURMISTRZ GMINY I MIASTA MOGIELNICA

Decyzja niniejsza
uprawomocniła się
w dniu 27.08.2014

BURMISTRZ GMINY I MIASTA MOGIELNICA

BURMISTRZ
dr Sławomir Chmielewski

BURMISTRZ
Gminy i Miasta
05-640 Mogielnica

BiPP.6220.8.2013 Mogielnica,dnia 2013-08-14

DECYZJA

o środowiskowych uwarunkowaniach

Na podstawie art.71 oraz art.84 ust.1 ustawy z dnia 3 pazdziernika 2008r. o udostępnianiu informacji o środowisku i jego ochronie, udziale społeczeństwa w ochronie środowiska oraz ocenach oddziaływania na środowisko (Dz.U.z dnia 7 listopada 2008r.) oraz na podstawie art.104 ustawy z dnia 14 czerwca 1960r. - Kodeks Postępowania Administracyjnego (Dz.U.z 2013r.poz.267), po rozpatrzeniu postępowania prowadzonego z urzędu wszczętego w dniu 08.07.2013r.

stwierdzam brak potrzeby przeprowadzenia oceny oddziaływania przedsięwzięcia na środowisko

dla przedsięwzięcia polegającego na budowie sieci wodociągowej i sieci kanalizacji sanitarnej w miejscowości Dylew i Odcinki Dylewskie.

Decyzja niniejsza wiąże organ wydający decyzję, o której mowa w art.72 ust.1 pkt 1-13 ustawy.

Uzasadnienie

W dniu 08.07.2013 wszczęto z urzędu postępowanie w sprawie decyzji o środowiskowych uwarunkowaniach zgody na realizację przedsięwzięcia. Po zasięgnięciu opinii Regionalnego Dyrektora Ochrony Środowiska (postanowienie z dnia 26.07.2013r. znak:WOOŚ-II.4240.1012.2013.AWI) oraz opinii Państwowego Powiatowego Inspektora Sanitarnego w Grójcu (pismo z dnia 16.07.2013r. znak:ZNS.7010.44.2013) stwierdzono brak potrzeby przeprowadzenia oceny oddziaływania przedsięwzięcia na środowisko. Przy stwierdzeniu powyższego uwzględniono uwarunkowania zawarte w art.63 ust.1 ustawy.

Pouczenie

Od niniejszej decyzji służy stronom odwołanie do Samorządowego Kolegium Odwoławczego w Radomiu, ul. Żeromskiego 53, 26 – 600 Radom za pośrednictwem Burmistrza Gminy i Miasta Mogielnica w terminie 14 dni od daty jej otrzymania.

Z up. BURMISTRZA
mgr Joanna Kaźmierska
Sekretarz Gminy i Miasta

Załączniki do decyzji:

1.Karta informacyjna z charakterystyką przedsięwzięcia

Otrzymują:

1. Wnioskodawca
2. A/a

Decyzja niniejsza uprawomocniła się w dniu 29.08.2013

Z up. BURMISTRZA
mgr Joanna Kaźmierska
Sekretarz Gminy i Miasta

Karta informacyjna przedsięwzięcia

zgodnie z art.3 ust. 1 pkt 5 ustawy z dnia 3 października 2008 r. o udostępnianiu informacji o środowisku i jego ochronie, udziale społeczeństwa w ochronie środowiska oraz o ocenach oddziaływania na środowisko (Dz. U. nr 199, poz. 1227)

1. **Rodzaj, skala i usytuowanie przedsięwzięcia.**

Prowadzone zadanie inwestycyjne w miejscowości Dylew i Odcinki Dylewskie obejmuje swym zakresem:
- budowę odcinków sieci wodociągowej. Włączenie do istniejącej sieci wodociągowej planowane jest na pograniczu miejscowości Dylew – Odcinki Dylewskie – Gracjanów.
- budowę odcinków kanalizacji sanitarnej. Włączenie do zaprojektowanej sieci kanalizacyjnej planowane jest na wysokości działki nr 29 (obręb Odcinki Dylewskie).

Zgodnie z § 3 ust.1 pkt. 68 Rozporządzenia Rady Ministrów z dnia 9 listopada 2010r. (Dz. U. z 2010r., Nr 213, poz. 1397) wraz z późniejszymi zmianami w sprawie określenia rodzajów przedsięwzięć mogących potencjalnie znacząco oddziaływać na środowisko oraz szczegółowych uwarunkowań związanych z kwalifikowaniem przedsięwzięcia do sporządzenia raportu o oddziaływaniu na środowisko *rurociągi wodociągowe magistralne do przesyłania wody oraz przewody wodociągowe magistralne doprowadzające wodę do stacji uzdatniania do przewodów wodociągowych rozdzielczych, z wyłączeniem ich przebudowy metodą bezwykopową* mogą wymagać sporządzania raportu o oddziaływaniu przedsięwzięcia na środowisko.

Niniejsze przedsięwzięcie polega na budowie wodociągu rozdzielczego w związku z powyższym przedsięwzięcie nie kwalifikuje się do przedsięwzięć mogących potencjalnie znacząco oddziaływać na środowisko.

Zgodnie z § 3 ust.1 pkt. 79 Rozporządzenia Rady Ministrów z dnia 9 listopada 2010r. (Dz. U. z 2010r., Nr 213, poz. 1397) wraz z późniejszymi zmianami w sprawie określenia rodzajów przedsięwzięć mogących potencjalnie znacząco oddziaływać na środowisko oraz szczegółowych uwarunkowań związanych z kwalifikowaniem przedsięwzięcia do sporządzenia raportu o oddziaływaniu na środowisko *sieci kanalizacyjne o całkowitej długości przedsięwzięcia nie mniejszej niż 1km, z wyłączeniem ich przebudowy metodą bezwykopową do budynków* może wymagać sporządzania raportu o oddziaływaniu przedsięwzięcia na środowisko.

Sumaryczna długość projektowanej kanalizacji sanitarnej przekroczy 1km w związku z powyższym planowane przedsięwzięcie zalicza się do przedsięwzięć mogących potencjalnie znacząco oddziaływać na środowisko.

Zestawienie charakterystycznych wielkości obiektu:
-długość sieci wodociągowej PVCØ110-160mm – ok.4200,0m
-długość sieci sanitarnej grawitacyjnej PVCØ200mm – ok. 2500,0m
-długość sieci sanitarnej tłocznej PEØ75mm – ok. 2100,0m
-długość sieci sanitarnej ciśnieniowej PEØ50mm – ok. 170,0m
- sieciowe pompownie ścieków – 3 szt.
- przydomowe pompownie ścieków – 2 szt.

a) dane dotyczące działek (nr, obręb, powierzchnia m^2 , właściciel: imię, nazwisko, adres)

Obręb ewidencyjny Dylew, jednostka ewidencyjna Mogielnica:
184/1, 173, 172, 183, 171, 182, 170/1, 170/2, 169, 168, 167, 166/1, 165, 164, 163/1, 163/2, 162, 161, 156, 244, 155, 154, 153, 152, 151, 150, 149, 148, 147, 146/2, 146/1, 145, 143, 142, 141, 140, 139, 138, 128, 157, 158, 159, 160/4, 160/3, 160/2, 249, 243, 242, 241, 238, 237, 236/3, 236/4, 236/2, 234, 233, 181, 231, 230, 229, 227/1, 226/1, 225/1, 223/1, 221, 232, 220/1, 219/1, 218, 214, 213, 212, 211, 210, 209, 208, 207, 206, 205, 204, 203, 202, 201, 200, 199, 198, 197, 196, 195, 194, 193/1, 113, 112/1, 112/2, 111, 110, 109, 108, 107, 106, 105, 104, 102, 101, 100, 99, 98, 91, 90, 89, 88, 87, 86, 85/2, 85/1, 84, 83, 82, 81, 80, 79, 78, 77, 76, 75, 74, 73/1, 73/2, 72, 71, 189, 190, 180, 179, 192, 53, 235, 215, 56, 52/1, 52/2

Obręb ewidencyjny Odcinki Dylewskie, jednostka ewidencyjna Mogielnica:
26, 27/1, 27/2, 28/1, 28/2, 29/1, 29/2, 30/1, 30/2, 31/1, 31/2, 48/1, 48/2, 57/1, 57/2, 35/1, 58, 34/1, 34/2, 33/1, 33/2, 44, 45, 46, 47

Obręb ewidencyjny Gracjanów, jednostka ewidencyjna Mogielnica:
13, 12/3

Wypis z rejestru gruntów w załączeniu.

2. **Obsługa komunikacyjna**

- lokalizacja wjazdu i wyjazdu - wykorzystanie istniejących dróg.
- ilość miejsc parkingowo-postojowych na terenie objętych inwestycją **– nie dotyczy,**
i na obszarach przyległych **– nie dotyczy.**
ilość samochodów osobowych.....szt/dobę **– nie dotyczy**
ilość samochodów ciężarowych i innych pojazdów.....szt/dobę **– nie dotyczy**

3. **Powierzchnia zajmowanej nieruchomości, a także obiektu budowlanego oraz dotychczasowy sposób ich wykorzystywania i pokrycie szatą roślinną:**

Na etapie realizacji przedsięwzięcia powierzchnia terenu nieruchomości będzie wykorzystywana pod prowadzenie wykopów liniowych.

W zależności od charakteru wykonywanych robót oraz rodzaju przewodów kanalizacyjnych na całej długości prowadzonych wykopów, powierzchnia terenu będzie zajmowana w pasie o szerokości 3 – 6 m. W większości odcinków planuje się ułożenie kanalizacji i wodociągu równolegle w jednym wykopie.

Projektowana kanalizacja sanitarna oraz wodociąg przebiega przez tereny o różnym sposobie wykorzystania tj:

- grunty orne
- sady
- grunty budowlane
- droga powiatowa,
- drogi gminne

4. Rodzaj technologii:

Charakterystyka zastosowanych materiałów:

Sieć wodociągowa:

Wodociąg projektuje się z rur i kształtek PVC ciśnieniowych wodociągowych atestowanych do 1,0 MPa kielichowych PN-10 wg normy PN-74/C-89200 oraz kształtek PVC wg normy PN-76/C-89202 łączonych na uszczelkę gumową. Wszystkie rury, uszczelki, kształtki i cała armatura wodociągowa powinny posiadać atesty techniczne i sanitarne.

Głębokość ułożenia przewodów wynosi średnio l,60 m. Poniżej głębokości l,50 m konieczne jest docieplenie rurociągu. Spadki rurociągów dostosowano do spadków terenu. Zmiany kierunków rurociągu powyżej 11° wykonać przy pomocy odpowiednich kształtek. Na załamaniach 11° i większych oraz na trójnikach i końcówkach rurociągu stosować bloki oporowe.

Wykopy w 85% będą wykonywane mechanicznie, a w 15% wykonywane ręcznie. Zabezpieczenie ścian wykopu wykonywane będzie poprzez szalunki pogrążalne lub deskowanie ścian wykopu. Odwodnienie - przewidziano ewentualne pompowanie wody bezpośrednio z dna wykopu.

Przy budowie sieci wodociągowej mogą wystąpić kolizje z istniejącym uzbrojeniem terenu tj. siecią energetyczną, siecią telefoniczną, indywidualnymi przyłączami kanalizacyjnymi. W miejscach skrzyżowań projektowanej sieci z istniejącymi i projektowanymi instalacjami zastosowane zostaną rury ochronne dwudzielne typ „AROT".

Przy zbliżeniach i skrzyżowaniach projektowanego uzbrojenia terenu z istniejącymi podziemnymi przewodami prace wykonywane będą ręcznie w porozumieniu z użytkownikami sieci.

Przewiduje się wykonywanie przejść metodą bezwykopową w przypadku przekroczeń poprzecznych przez drogi o nawierzchni asfaltowej.

Na omawianym wodociągu przewiduje się wykonanie przyłączy do prywatnych posesji w związku, z czym projektowane odcinki należy traktować jako sieć rozdzielczą.

Zasuwy

Projektuje się zasuwy żeliwne kołnierzowe z sercem gumowanym - obudowa teleskopowa.

Zasuwy odcinające projektuje się zgodnie z następującymi zasadami:

- co 400-500m na sieci
- w miejscach rozgałęzień wodociągu
- przed każdym hydrantem pożarowym

Sieć kanalizacji grawitacyjnej:

- kanały grawitacyjne - ze względów techniczno-ekonomicznych proponuje się zastosowanie rur PVC o średnicy klasa rur T (SN=8kN/m^2) lub N (SN=4kN/m^2) z kielichowo elastycznymi złączami z uszczelnieniem gumowym, umożliwiającymi łatwy montaż i wysoką szczelność kanałów. Rury klasy T stosuje się na odcinkach lokalizowanych w ciągach komunikacyjnych oraz ze względu na zagłębienie kanałów. Minimalny spadek na odcinkach kanalizacji nie mniejszy niż 0,5%.
- uzbrojenie projektowanych kanałów sanitarnych - stanowić będą studzienki przelotowo połączeniowe, załomowe, rozprężne a także odcinająca przed pompownią sieciową. Przewiduje się zastosowanie studni betonowych Ø1200mm oraz studni rewizyjnych nieprzełazowych PPØ425 - 600mm. Zastosowanie studni betonowych przełazowych umożliwi ich inspekcję a co za tym idzie ułatwi eksploatację sieci kanalizacyjnej. Zastosowanie studni nieprzełazowych PPØ425 - 600mm ułatwi montaż i zwiększy szczelność sieci kanalizacyjnej, a tym samym obniży koszty eksploatacji oczyszczalni ścieków ze względu na ograniczenie infiltracji wód gruntowych. Studnie projektuje się na sieci, co ok. 50 m, oraz na każdej zmianie spadku i załamaniu kanału.

Rurociąg tłoczny od pompowni sieciowej. Sieciowa pompownia ścieków:

- rurociąg tłoczny - projektuje się z rur z PE dla kanalizacji ciśnieniowej łączonych poprzez zgrzewanie doczołowe lub elektrooporowe w zależności od średnicy przewodu. Rurociągi tłoczne należy ułożyć na średniej głębokości 1,5m. Włączenie do studni rozprężnej wykonać poprzez montaż przejścia szczelnego w ściance studni.
- sieciowa pompownia ścieków - projektuje się z polimerobetonu lub jako zbiorniki żelbetowe wykonane z kręgów łączonych na uszczelki zapewniające szczelność. Rodzaj zastosowanego materiału uwarunkowany będzie głębokością pompowni oraz występowaniem zwierciadła wody gruntowej. W zbiornikach pompowni zostaną zamontowane pompy o mocy około 6kW. Zasilanie pompowni ścieków przewiduje się z linii energetycznej n.n. za pomocą przyłączy.

Zagospodarowanie terenu pompowni będzie stanowić: wjazd, brama wjazdowa, ogrodzenie i oświetlenie. Utwardzenie wjazdu planuje się wykonać poprzez nasypanie materiału żwirowego lub tłucznia, co umożliwi łatwy dojazd podczas eksploatacji urządzeń. Teren wokół zbiorników przewiduje się obsiać mieszanką traw.

Powierzchnia gruntu pod projektowaną pompownię ścieków zostanie uprzednio geodezyjnie wydzielona.

Rurociąg tłoczny od pompowni przydomowej. Przydomowa pompownia ścieków:

-rurociąg tłoczny - projektuje się z rur z PE dla kanalizacji ciśnieniowej o średnicy około Ø40mm. Łączone poprzez zgrzewanie elektrooporowe. Rurociąg tłoczny zostanie ułożony na średniej głębokości 1,5m.
- przepompownia przydomowa – proponuje się zastosowanie pomp wysokociśnieniowych. Rozwiązanie to opiera się na zastosowaniu pomp wyporowych o stromej charakterystyce oraz małej mocy 1,1 kW i wydajności 40 l/min przy ciśnieniu roboczym do 0,80MPa.
Pompownia przydomowa wyposażona w rozdrabniacz, instalację hydrauliczną oraz własny układ sterowania. Komorę studni stanowi monolityczny zbiornik Ø800mm z PEHD o głębokościach 2,0 -2,5m wraz z pokrywą z tworzywa sztucznego, szczelnym wejściem ø160mm na przyłącze grawitacyjne i Ø40mm na przyłącze ciśnieniowe. Wysokości komory daje możliwość uzyskania koniecznej retencji przyjętej z uwagi na warunki eksploatacji. Kilkugodzinne przerwy w dostawie energii elektrycznej i brak całodobowego serwisu nie powodują utrudnień w korzystaniu z urządzeń sanitarnych. Zastosowanie rozdrabniacza daje możliwość transportu ścieków rurociągami o małych przekrojach.

5. Opis wariantów przedsięwzięcia:

Wariant „zero" - nie wykonanie inwestycji.

Wariant I - wykonanie inwestycji w zakresie objętym niniejszym wnioskiem. Inwestycja wykonana zgodnie z obowiązującymi przepisami, normami branżowymi oraz odrębnymi przepisami.

6. Przewidywana ilość wykorzystywanej wody, surowców, materiałów, paliw oraz energii:

Przedmiotowe przedsięwzięcie ograniczy się dla typowego dla tego rodzaju prac zużycia wody i energii elektrycznej. Wbudowywane materiały z tworzyw sztucznych oraz betonowych będą posiadały odpowiednie atesty i aprobaty. Ich montaż przeprowadzony zostanie zgodnie z projektem budowlanym oraz wytycznymi Producentów. Na etapie projektowym nie jest znany dokładny rodzaj sprzętu, jaki zostanie użyty do realizacji inwestycji oraz czas jego pracy. Wykonawca wyłoniony w odrębnym postępowaniu przetargowym jest zobowiązany do używania jedynie takiego sprzętu, który nie spowoduje niekorzystnego wpływu na jakość wykonywanych robót oraz na stan środowiska. Sprzęt używany do robót budowlanych powinien być utrzymywany w dobrym stanie i gotowości do pracy. Powinien być zgodny z normami ochrony środowiska i przepisami dotyczącymi jego użytkowania. Wykonawca będzie konserwować sprzęt jak również naprawiać lub wymieniać sprzęt niesprawny.
Zaleca się zastosowanie przykładowego sprzętu o poniższych parametrach:

- minikoparka o mocy silnika: 9- 30kW,
- miniładowarka o moc silnika: 42,0, pojemności zbiornika paliwa 101l, wydajności pompy hydraulicznej 63l/min.
- ładowarko - koparka kołowa przegubowa o mocy silnika 61,2kW, pojemności silnika 3,3l, pojemności zbiornika paliwa 110l.
- przecinarka jezdna o mocy silnika 9,6kW oraz zbiorniku na wodę 20l,
- agregat prądotwórczy o moc 1 fazowej 3,7kW, 3 fazowej 7,4kW, mocy silnika 16kM, zbiorniku paliwa 8,5l oraz wyżyciu paliwa 3,1 l/h.
- ubijak wibracyjny o mocy silnika 3,0kW, ilości uderzeń 670/min, małej emisji spalin i niskim poziomie hałasu.
- zagęszczarka płytowa jednokierunkowa o sile odśrodkowej 12kN, częstotliwości 98Hz oraz mocy silnika 2,9KW
- walec wibracyjny dwubębnowy prowadzony o mocy silnika 6,8kW
- młoty pneumatyczne wyburzeniowe o ilości uderzeń na minutę 1380, zużyciu powietrza 1100 l/min.
- pomp do wody czystej o wydajności max. 36m^3/h, mocy silnika 4kW, pojemności zbiornika paliwa 2,5l i zużyciu paliwa 1,3l/h

7. Rozwiązania chroniące środowisko:

Uzyskane efekty z tytułu realizacji inwestycji to poprawa warunków bytowo – sanitarnych mieszkańców, poprzez zaopatrzenie w wodę oraz odprowadzenie ścieków. Wpłynie na poprawę stosunków wodnych w glebie i jej jakość poprzez likwidację z każdej posesji zbiorników na ścieki (szamb) będących potencjalnie źródłem zanieczyszczeń. Projektowana kanalizacja jest rozwiązaniem proekologicznym. Nie stanowi zagrożenia dla środowiska oraz higieny i zdrowia użytkowników. Kanały sanitarne, studzienki, obudowy przepompowni zostaną wykonane w sposób zapewniający szczelność konstrukcji. Projektowana kanalizacja nie będzie źródłem emisji zanieczyszczeń do środowiska. Nie będzie zrzutu ścieków do wód i do ziemi oraz zanieczyszczenia powietrza atmosferycznego.
Projektowany wodociąg nie jest obiektem uciążliwym dla jego użytkowników oraz dla środowiska.
Przedsięwzięcie tego typu może być uciążliwe podczas prowadzenia prac wykonawczych w pasie o szerokości 3 do 6m. Inwestycja jest dostosowana do istniejącego zagospodarowania terenu oraz nie wpłynie na ukształtowanie powierzchni.

W trakcie realizacji inwestycji przewiduje się następujące rozwiązania chroniące środowisko:

- do wykonywania robót zastosować sprzęt sprawny technicznie o możliwie niskich emisjach zanieczyszczeń do powietrza i hałasu.
  Wykonawca przystępujący do wykonania prac winien wykazać się możliwością korzystania z maszyn i sprzętu gwarantujących właściwą to jest spełniająca wymagania Specyfikacji Technicznej jakość robót. Ponadto jest zobowiązany do używania jedynie takiego sprzętu, który nie spowoduje niekorzystnego wpływu na jakość wykonywanych prac, zarówno w miejscu tych prac, jak też przy wykonywaniu czynności pomocniczych oraz w czasie transportu, załadunku i wyładunku materiałów, sprzętu itp.

Sprzęt używany przez Wykonawcę winien uzyskać akceptację Inżyniera/Kierownika projektu/Inspektora nadzoru.

- zapewnić na terenie placu budowy oraz terenie zaplecza przechowywania paliw i smarów oraz innych materiałów w taki sposób, aby nie zanieczyścić wód i powierzchni ziemi. Przewiduje się zabezpieczenie powierzchni gruntu przed infiltracją zanieczyszczeń matami uszczelniającymi, geowłókninami oraz płytami betonowymi.
- odpady powstałe podczas realizacji inwestycji należy na czas przekazania odpowiednim jednostkom zajmującym się recyklingiem i unieszkodliwianiem odpadów składować w kontenerach zlokalizowanych na terenie zabezpieczonych przed dostępem osób nieupoważnionych. Materiały składowane będą również na podłożu gruntowym zabezpieczonym przed filtracją matami uszczelniającymi,
- odpady powstałe z rur oraz inne elementy z tworzyw sztucznych, stali i metali kolorowych należy przekazać firmie zajmującej się recyklingiem i pozyskiwaniem złomu,
- wszystkie odpady wytwarzane w czasie realizacji przedsięwzięcia, należy gromadzić stosując segregacje odpadów, a następnie przekazywać firmom zajmującym się odzyskiem, względnie utylizacja odpadów, które posiadają odpowiednie zezwolenia w zakresie gospodarowania odpadami-zgodnie z ustawą o odpadach.
- Humus zdejmowany podczas prowadzenia wykopów powinien być odkładany na bok i ponownie wykorzystany w celach rekultywacyjnych po zakończeniu prac na danym odcinku.
- w celu ochrony istniejących drzew i zakrzaczeń trasę kanalizacji prowadzi się w odległości, co najmniej 1,5m od pni drzew i krzewów, jednakże na trasie projektowanej kanalizacji, może wystąpić konieczności usunięcia drzew i krzewów, ich usunięcie wymaga uzyskania decyzji od stosownego organu (zgodnie z art. 83 ustawy z dnia 16 kwietnia 2004 r. o ochronie przyrody).
- Na czas budowy do gromadzenia ścieków bytowych będą stosowane przenośne toalety o pojemności 250l serwisowane przez uprawnione do tego służy.

8. <u>Rodzaje i przewidywane ilości wprowadzanych do środowiska substancji lub energii przy zastosowaniu rozwiązań chroniących środowisko, w tym:</u>

W fazie realizacji przedsięwzięcia przewiduje się wprowadzanie do środowiska następujących substancji i energii:

- Emisja pyłów powstająca np. podczas załadunku suchego gruntu na środki transportu, usuwania nawierzchni bitumicznych, odbudowywaniu nawierzchni asfaltowych itp. Emisja ta będzie występować tylko chwilowo w związku, z czym nie ma możliwości określenia stężenia powstających pyłów.
- Emisja hałasu wytwarzanego przez urządzenia i maszyny wykorzystywane do prowadzenia robót wykonawczych. Emisja ta będzie występować tylko okresowo. Poziom hałasu pracujących maszyn budowlanych tj. koparka, spychacz wynosi około 90-95 dB. Wykonawca robót zostanie wyłoniony w odrębnym przetargu, w wyniku, czego nie jest znany sprzęt, który zostanie wykorzystany przy realizacji przedsięwzięcia.
- Emisja spalin ze środków transportu, maszyn i urządzeń użytych do realizacji przedsięwzięcia. Emisja ta będzie wstępować tylko okresowo. Wykonawca robót zostanie wyłoniony w odrębnym przetargu, w wyniku, czego nie jest znany sprzęt, który zostanie wykorzystany przy realizacji przedsięwzięcia.
- Wibracje powstające np. podczas zagęszczania gruntu. Wykonawca robót zostanie wyłoniony w odrębnym przetargu, w wyniku, czego nie jest znany sprzęt, który zostanie wykorzystany przy realizacji przedsięwzięcia.

W fazie eksploatacji kanalizacji sanitarnej i sieci wodociągowej przewiduje się wprowadzanie do środowiska następujących substancji i energii:

- Siec wodociągowa, kanalizacyjna grawitacyjna oraz tłoczna z przepompownią nie emitują energii,
- W zależności od składu ścieków i ich ilości przez włazy studzienek mogą ulatniać się metan i siarkowodór, jednak ze względu na powyższą zależność i okresowość występowania zjawiska nie jest możliwe podanie stężenia tych gazów w powietrzu,
- Pompy zamontowane w pompowni ścieków emitują hałas. Producenci pompowni nie podają emisji hałasu ze względu na zależność tego zjawiska od czynników takich jak stopień zalania pompy, akustyki komory pompowni, zagłębienia pompowni pod poziomem terenu itp.,
- W fazie eksploatacji sieci wodociągowej nie przewiduje się wprowadzania do środowiska szkodliwych substancji i energii.

<u>Określenie odpadów powstających w fazie realizacji inwestycji:</u>

W wyniku prac rozbiórkowych prowadzonych podczas realizacji inwestycji przewiduje się powstanie następujących odpadów:

- Nawierzchnie żwirowe, oraz nasypy drogowe, które po usunięciu zostaną częściowo wykorzystane do ponownej zabudowy lub przewiezione do miejsca wskazanego przez inwestora.
- Nadmiar gruntów pochodzący z wykopu oraz grunt, który podlega wymianie zostanie przewieziony do miejsca wskazanego przez inwestora lub będzie wykorzystany gospodarczo w miejscach położonych blisko terenu prac.
- Opakowania z tworzyw sztucznych oraz zużyte elementy stalowe (kawałki rur stalowych, elementy szalunków), elementy rur PVC nie nadające się do wykorzystania. Odpady takie powinny być wywiezione do odpowiedniego zakładu, który je skupuje lub przetwarza.
- Drewno z wycinki drzew lub krzewów oraz drewno z opakowań materiałów budowlanych lub szalunków powinno by wywiezione do odpowiedniego zakładu, który zajmie się jego utylizacją lub przetworzeniem.

9. **Możliwe transgraniczne oddziaływanie na środowisko**

Przy realizacji inwestycji nie występuje zjawisko transgraniczności.

10. **Obszary podlegające ochronie na podstawie ustawy z dnia 16 kwietnia 2004r. o ochronie przyrody (Dz. U. Nr 92, poz. 880 z późniejszymi zmianami) znajdujące się w zasięgu znaczącego oddziaływania przedsięwzięcia**

Na terenie objętym inwestycją nie występują:

- obszary Natura 2000,
- obszary wodno – błotne oraz inne obszary inne obszary o płytkim zaleganiu wód podziemnych,
- obszary chronionych zbiorników wód śródlądowych,
- obszary, na których standardy jakości środowiska zostały przekroczone,
- obszary o krajobrazie mającym znaczenie historyczne, kulturowe lub archeologiczne,
- uzdrowiska i obszary ochrony uzdrowiskowej,
- tereny leśne, górskie i udokumentowane złoża kopalin.
- obszary chronionych gatunków roślin, zwierząt i grzybów oraz siedlisk przyrodniczych.

Inwestycja zlokalizowana jest:

- w odległości około 12km od granicy obszaru Natura 2000 Dolina Pilicy PLB 14003 oraz obszaru Natura 2000 Dolina Dolnej Pilicy PLH 140016.

Czy dla projektowanej inwestycji planuje się utworzenie obszaru ograniczonego użytkowania (dla przedsięwzięć wymienionych w art. 135 Prawa Ochrony Środowiska), spowodowane tym, że mimo zastosowanych dostępnych rozwiązań technicznych, technologicznych i organizacyjnych nie mogą być dotrzymane standardy jakości środowiska poza terenem zakładu lub innego obiektu.

Nie przewiduje się ograniczeń w dotychczasowym wykorzystaniu terenu.

BURMISTRZ GMINY I MIASTA MOGIELNICA

Z up. BURMISTRZA

mgr Joanna Kaźmierska
Sekretarz Gminy i Miasta

BURMISTRZ
Gminy i Miasta
05-640 Mogielnica

BiPP.6220.10.2013 Mogielnica,dnia 2013-10-16

DECYZJA

o środowiskowych uwarunkowaniach

Na podstawie art.71 oraz art.84 ust.1 ustawy z dnia 3 pazdziernika 2008r. o udostępnianiu informacji o środowisku i jego ochronie, udziale społeczeństwa w ochronie środowiska oraz ocenach oddziaływania na środowisko (Dz.U.z dnia 7 listopada 2008r.) oraz na podstawie art.104 ustawy z dnia 14 czerwca 1960r. - Kodeks Postępowania Administracyjnego (Dz.U.z 2013r.poz.267), po rozpatrzeniu postępowania prowadzonego z urzędu wszczętego w dniu 09.09.2013r.

stwierdzam brak potrzeby przeprowadzenia oceny oddziaływania przedsięwzięcia na środowisko

dla przedsięwzięcia polegającego na budowie sieci wodociągowej i sieci kanalizacji sanitarnej w miejscowości Dylew i Odcinki Dylewskie – uzupełnienie o część we wsi Wodziczna.

Decyzja niniejsza wiąże organ wydający decyzję, o której mowa w art.72 ust.1 pkt 1-13 ustawy.

Uzasadnienie

W dniu 09.09.2013 wszczęto z urzędu postępowanie w sprawie decyzji o środowiskowych uwarunkowaniach zgody na realizację przedsięwzięcia. Po zasięgnięciu opinii Regionalnego Dyrektora Ochrony Środowiska (postanowienie z dnia 01.10.2013r. znak:WOOŚ-II.4240.1315.2013.JC) oraz opinii Państwowego Powiatowego Inspektora Sanitarnego w Grójcu (pismo z dnia 24.09.2013r. znak:ZNS.7010.54.2013) stwierdzono brak potrzeby przeprowadzenia oceny oddziaływania przedsięwzięcia na środowisko. Przy stwierdzeniu powyższego uwzględniono uwarunkowania zawarte w art.63 ust.1 ustawy.

Pouczenie

Od niniejszej decyzji służy stronom odwołanie do Samorządowego Kolegium Odwoławczego w Radomiu, ul. Żeromskiego 53, 26 – 600 Radom za pośrednictwem Burmistrza Gminy i Miasta Mogielnica w terminie 14 dni od daty jej otrzymania.

Z up. BURMISTRZA
mgr Joanna Kaźmierska
Sekretarz Gminy i Miasta

Załączniki do decyzji:

1.Karta informacyjna z charakterystyką przedsięwzięcia

Otrzymują:

1. Wnioskodawca
2. A/a

Karta informacyjna przedsięwzięcia
zgodnie z art.3 ust. 1 pkt 5 ustawy z dnia 3 października 2008 r. o udostępnianiu informacji o środowisku i jego ochronie, udziale społeczeństwa w ochronie środowiska oraz o ocenach oddziaływania na środowisko (Dz. U. nr 199, poz. 1227)

1. Rodzaj, skala i usytuowanie przedsięwzięcia.

Prowadzone zadanie inwestycyjne obejmuje swym zakresem budowę odcinków sieci kanalizacji sanitarnej w miejscowości Wodziczna w gminie Mogielnica. W ramach opracowania planuje się wykonanie kanału grawitacyjnego w celu odprowadzenia ścieków z kilku posesji położonych w m. Wodziczna do projektowanej pompowni sieciowej w miejscowości Dylew, a następnie przetłoczenie do istniejącej sieci zlokalizowanej w obrębie działki nr ew. 174 (obr.Wodziczna).

Uwaga: przedmiotowe odcinki stanowią poszerzenie zakresu projektowanej sieci kanalizacyjnej w miejscowości Dylew i Odcinki Dylewskie, na który obecnie trwa postępowanie administracyjne w sprawie wydania decyzji o środowiskowych uwarunkowaniach. Oba zakresy są połączone ze sobą technologicznie, tworząc zwartą całość i zostaną ujęte w jednej dokumentacji projektowej.

Zgodnie z § 3 ust.1 pkt. 79 Rozporządzenia Rady Ministrów z dnia 9 listopada 2010r. (Dz. U. z 2010r., Nr 213, poz.1397) wraz z późniejszymi zmianami w sprawie określenia rodzajów przedsięwzięć mogących potencjalnie znacząco oddziaływać na środowisko oraz szczegółowych uwarunkowań związanych z kwalifikowaniem przedsięwzięcia do sporządzenia raportu o oddziaływaniu na środowisko *sieci kanalizacyjne o całkowitej długości przedsięwzięcia nie mniejszej niż 1km, z wyłączeniem ich przebudowy metodą bezwykopową do budynków* może wymagać sporządzania raportu o oddziaływaniu przedsięwzięcia na środowisko. Sumaryczna długość projektowanej kanalizacji sanitarnej przekroczy 1km w związku z powyższym planowane przedsięwzięcie zalicza się do przedsięwzięć mogących potencjalnie znacząco oddziaływać na środowisko.

Zestawienie charakterystycznych wielkości obiektu:

-długość sieci sanitarnej grawitacyjnej PVCO200mm – ok. 515,0m
-długość sieci sanitarnej tłocznej PEO75mm – ok. 530,0m
a) dane dotyczące działek (nr, obręb, powierzchnia m_2, właściciel: imię, nazwisko, adres)

Obręb ewidencyjny Wodziczna, jednostka ewidencyjna Mogielnica:

240, 239, 238, 237, 236, 235, 234/2, 234/1, 233, 219, 232, 174, 173, 251, 262, 263, 264, 265, 266/1, 266/2, 266/9,
266/5, 266/8, 266/4, 245, 244/2
Wypis z rejestru gruntów w załączeniu.

2. Obsługa komunikacyjna

- lokalizacja wjazdu i wyjazdu - wykorzystanie istniejących dróg.
- ilość miejsc parkingowo-postojowych na terenie objętych inwestycją – **nie dotyczy,** i na obszarach przyległych – **nie dotyczy.**

ilość samochodów osobowych.....szt/dobę – **nie dotyczy**
ilość samochodów ciężarowych i innych pojazdów.....szt/dobę – **nie dotyczy.**

3. Powierzchnia zajmowanej nieruchomości, a także obiektu budowlanego oraz dotychczasowy sposób ich wykorzystywania i pokrycie szatą roślinną:

Na etapie realizacji przedsięwzięcia powierzchnia terenu nieruchomości będzie wykorzystywana pod prowadzenie wykopów liniowych. W zależności od charakteru wykonywanych robót oraz rodzaju przewodów kanalizacyjnych na całej długości prowadzonych wykopów, powierzchnia terenu będzie zajmowana w pasie o szerokości 3 – 6 m. W większości odcinków planuje się ułożenie kanału grawitacyjnego rurociągu tłocznego równolegle w jednym wykopie. Projektowana kanalizacja sanitarna przebiega przez tereny o różnym sposobie wykorzystania tj:

- grunty orne
- sady
- grunty budowlane
- droga powiatowa,

- drogi gminne,
- teren wąskotorowej kolejki dojazdowej.

4. Rodzaj technologii:

Charakterystyka zastosowanych materiałów:

Sieć kanalizacji grawitacyjnej:

- kanały grawitacyjne - ze względów techniczno-ekonomicznych proponuje się zastosowanie rur PVC o średnicy
klasa rur T (SN=8kN/m2) lub N (SN=4kN/m2) z kielichowo elastycznymi złączami z uszczelnieniem gumowym,umożliwiającymi łatwy montaż i wysoką szczelność kanałów. Rury klasy T stosuje się na odcinkach lokalizowanych w ciągach komunikacyjnych oraz ze względu na zagłębienie kanałów. Minimalny spadek na odcinkach kanalizacji nie
mniejszy niż 0,5%.
- uzbrojenie projektowanych kanałów sanitarnych - stanowić będą studzienki przelotowo połączeniowe, załomowe, rozprężne a także odcinająca przed pompownią sieciową. Przewiduje się zastosowanie studni betonowych O1200mm oraz studni rewizyjnych nieprzełazowych PPO425 - 600mm. Zastosowanie studni betonowych przełazowych umożliwi ich inspekcję a co za tym idzie ułatwi eksploatację sieci kanalizacyjnej.
Zastosowanie studni nieprzełazowych PPO425 - 600mm ułatwi montaż i zwiększy szczelność sieci kanalizacyjnej, a tym samym obniży koszty eksploatacji oczyszczalni ścieków ze względu na ograniczenie infiltracji wód gruntowych. Studnie projektuje się na sieci, co ok. 50 m, oraz na każdej zmianie spadku i załamaniu kanału.

Rurociąg tłoczny od pompowni sieciowej:

- rurociąg tłoczny - projektuje się z rur z PE dla kanalizacji ciśnieniowej łączonych poprzez zgrzewanie doczołowe lub elektrooporowe w zależności od średnicy przewodu. Rurociągi tłoczne należy ułożyć na średniej głębokości 1,5m.

5. Opis wariantów przedsięwzięcia:

Wariant „zero" - nie wykonanie inwestycji.

Wariant I - wykonanie inwestycji w zakresie objętym niniejszym wnioskiem. Inwestycja wykonana zgodnie z obowiązującymi przepisami, normami branżowymi oraz odrębnymi przepisami.

6. Przewidywana ilość wykorzystywanej wody, surowców, materiałów, paliw oraz energii:

Przedmiotowe przedsięwzięcie ograniczy się dla typowego dla tego rodzaju prac zużycia wody i energii elektrycznej.Wbudowywane materiały z tworzyw sztucznych oraz betonowych będą posiadały odpowiednie atesty i aprobaty. Ich montaż przeprowadzony zostanie zgodnie z projektem budowlanym oraz wytycznymi Producentów. Na etapie projektowym nie jest znany dokładny rodzaj sprzętu, jaki zostanie użyty do realizacji inwestycji oraz czas jego pracy. Wykonawca wyłoniony w odrębnym postępowaniu przetargowym jest zobowiązany do używania jedynie takiego sprzętu, który nie spowoduje niekorzystnego wpływu na jakość wykonywanych robót oraz na stan środowiska. Sprzęt używany do robót budowlanych powinien być utrzymywany w dobrym stanie i gotowości do pracy. Powinien być
zgodny z normami ochrony środowiska i przepisami dotyczącymi jego użytkowania. Wykonawca będzie konserwować sprzęt jak również naprawiać lub wymieniać sprzęt niesprawny.

Zaleca się zastosowanie przykładowego sprzętu o poniższych parametrach:

- minikoparka o mocy silnika: 9- 30kW,
- miniładowarka o moc silnika: 42,0, pojemności zbiornika paliwa 101l, wydajności pompy hydraulicznej
63l/min.
- ładowarko - koparka kołowa przegubowa o mocy silnika 61,2kW, pojemności silnika 3,3l, pojemności
zbiornika paliwa 110l.
- przecinarka jezdna o mocy silnika 9,6kW oraz zbiorniku na wodę 20l,
- agregat prądotwórczy o moc 1 fazowej 3,7kW, 3 fazowej 7,4kW, mocy silnika 16kM, zbiorniku paliwa 8,5l

oraz wyżyciu paliwa 3,1 l/h.
- ubijak wibracyjny o mocy silnika 3,0kW, ilości uderzeń 670/min, małej emisji spalin i niskim poziomie hałasu.
- zagęszczarka płytowa jednokierunkowa o sile odśrodkowej 12kN, częstotliwości 98Hz oraz mocy silnika
2,9KW
- walec wibracyjny dwubębnowy prowadzony o mocy silnika 6,8kW
- młoty pneumatyczne wyburzeniowe o ilości uderzeń na minutę 1380, zużyciu powietrza 1100 l/min.
- pomp do wody czystej o wydajności max. 36m3/h, mocy silnika 4kW, pojemności zbiornika paliwa 2,5l i
zużyciu paliwa 1,3l/h

7. Rozwiązania chroniące środowisko:

Uzyskane efekty z tytułu realizacji inwestycji to poprawa warunków bytowo – sanitarnych mieszkańców, poprzez odprowadzenie ścieków. Wpłynie na poprawę stosunków wodnych w glebie i jej jakość poprzez likwidację z każdej posesji zbiorników na ścieki (szamb) będących potencjalnie źródłem zanieczyszczeń. Projektowana kanalizacja jest
rozwiązaniem proekologicznym. Nie stanowi zagrożenia dla środowiska oraz higieny i zdrowia użytkowników. Kanałysanitarne, studzienki, obudowy przepompowni zostaną wykonane w sposób zapewniający szczelność konstrukcji. Projektowana kanalizacja nie będzie źródłem emisji zanieczyszczeń do środowiska. Nie będzie zrzutu ścieków do
wód i do ziemi oraz zanieczyszczenia powietrza atmosferycznego. Przedsięwzięcie tego typu może być uciążliwe podczas prowadzenia prac wykonawczych w pasie o szerokości 3 do
6m. Inwestycja jest dostosowana do istniejącego zagospodarowania terenu oraz nie wpłynie na ukształtowanie powierzchni.

W trakcie realizacji inwestycji przewiduje się następujące rozwiązania chroniące środowisko:

- do wykonywania robót zastosować sprzęt sprawny technicznie o możliwie niskich emisjach zanieczyszczeń do powietrza i hałasu.Wykonawca przystępujący do wykonania prac winien wykazać się możliwością korzystania z maszyn i sprzętu gwarantujących właściwą to jest spełniająca wymagania Specyfikacji Technicznej jakość robót. Ponadto jest zobowiązany do używania jedynie takiego sprzętu, który nie spowoduje niekorzystnego wpływu na jakość
wykonywanych prac, zarówno w miejscu tych prac, jak też przy wykonywaniu czynności pomocniczych oraz w czasie transportu, załadunku i wyładunku materiałów, sprzętu itp.
Sprzęt używany przez Wykonawcę winien uzyskać akceptację Inżyniera/Kierownika projektu/Inspektora nadzoru.
- zapewnić na terenie placu budowy oraz terenie zaplecza przechowywania paliw i smarów oraz innych
materiałów w taki sposób, aby nie zanieczyścić wód i powierzchni ziemi. Przewiduje się zabezpieczenie powierzchni gruntu przed infiltracją zanieczyszczeń matami uszczelniającymi, geowłókninami oraz płytami betonowymi.
- odpady powstałe podczas realizacji inwestycji należy na czas przekazania odpowiednim jednostkom zajmującym się recyklingiem i unieszkodliwianiem odpadów składować w kontenerach zlokalizowanych na terenie zabezpieczonych przed dostępem osób nieupoważnionych. Materiały składowane będą również na podłożu gruntowym zabezpieczonym przed filtracją matami uszczelniającymi,
- odpady powstałe z rur oraz inne elementy z tworzyw sztucznych, stali i metali kolorowych należy przekazać firmie zajmującej się recyklingiem i pozyskiwaniem złomu,
- wszystkie odpady wytwarzane w czasie realizacji przedsięwzięcia, należy gromadzić stosując segregacje odpadów, a następnie przekazywać firmom zajmującym się odzyskiem, względnie utylizacja odpadów, które posiadają odpowiednie zezwolenia w zakresie gospodarowania odpadami-zgodnie z ustawą o odpadach.
– Humus zdejmowany podczas prowadzenia wykopów powinien być odkładany na bok i ponownie wykorzystany w celach rekultywacyjnych po zakończeniu prac na danym odcinku.

– w celu ochrony istniejących drzew i zakrzaczeń trasę kanalizacji prowadzi się w odległości, co najmniej 1,5m od pni drzew i krzewów, jednakże na trasie projektowanej kanalizacji, może wystąpić konieczności usunięcia drzew i krzewów, ich usunięcie wymaga uzyskania decyzji od stosownego organu (zgodnie z art. 83 ustawy z dnia 16 kwietnia 2004 r. o ochronie przyrody).
– Na czas budowy do gromadzenia ścieków bytowych będą stosowane przenośne toalety o pojemności 250l serwisowane przez uprawnione do tego służy.

8. Rodzaje i przewidywane ilości wprowadzanych do środowiska substancji lub energii przy zastosowaniu
rozwiązań chroniących środowisko, w tym:

W fazie realizacji przedsięwzięcia przewiduje się wprowadzanie do środowiska następujących substancji i energii:
– Emisja pyłów powstająca np. podczas załadunku suchego gruntu na środki transportu, usuwania nawierzchni bitumicznych, odbudowywaniu nawierzchni asfaltowych itp. Emisja ta będzie występować tylko chwilowo w związku, z czym nie ma możliwości określenia stężenia powstających pyłów.
– Emisja hałasu wytwarzanego przez urządzenia i maszyny wykorzystywane do prowadzenia robót wykonawczych. Emisja ta będzie występować tylko okresowo. Poziom hałasu pracujących maszyn budowlanych tj. koparka, spychacz wynosi około 90-95 dB. Wykonawca robót zostanie wyłoniony w odrębnym przetargu, w wyniku, czego nie jest znany sprzęt, który zostanie wykorzystany przy realizacji przedsięwzięcia.
– Emisja spalin ze środków transportu, maszyn i urządzeń użytych do realizacji przedsięwzięcia. Emisja ta będzie wstępować tylko okresowo. Wykonawca robót zostanie wyłoniony w odrębnym przetargu, w wyniku, czego nie jest znany sprzęt, który zostanie wykorzystany przy realizacji przedsięwzięcia.
– Wibracje powstające np. podczas zagęszczania gruntu. Wykonawca robót zostanie wyłoniony w odrębnym przetargu, w wyniku, czego nie jest znany sprzęt, który zostanie wykorzystany przy realizacji przedsięwzięcia. W fazie eksploatacji kanalizacji sanitarnej przewiduje się wprowadzanie do środowiska następujących substancji i energii:
– Siec kanalizacyjna grawitacyjna oraz tłoczna nie emitują energii,
– W zależności od składu ścieków i ich ilości przez włazy studzienek mogą ulatniać się metan i siarkowodór, jednak ze względu na powyższą zależność i okresowość występowania zjawiska nie jest możliwe podanie stężenia tych gazów w powietrzu,
Określenie odpadów powstających w fazie realizacji inwestycji:

W wyniku prac rozbiórkowych prowadzonych podczas realizacji inwestycji przewiduje się powstanie
następujących odpadów:

– Nawierzchnie żwirowe, oraz nasypy drogowe, które po usunięciu zostaną częściowo wykorzystane do ponownej zabudowy lub przewiezione do miejsca wskazanego przez inwestora.
– Nadmiar gruntów pochodzący z wykopu oraz grunt, który podlega wymianie zostanie przewieziony do miejsca wskazanego przez inwestora lub będzie wykorzystany gospodarczo w miejscach położonych blisko terenu prac.
– Opakowania z tworzyw sztucznych oraz zużyte elementy stalowe (kawałki rur stalowych, elementy szalunków), elementy rur PVC nie nadające się do wykorzystania. Odpady takie powinny być wywiezione do odpowiedniego zakładu, który je skupuje lub przetwarza.
– Drewno z wycinki drzew lub krzewów oraz drewno z opakowań materiałów budowlanych lub szalunków powinno by wywiezione do odpowiedniego zakładu, który zajmie się jego utylizacją lub przetworzeniem.

9. Możliwe transgraniczne oddziaływanie na środowisko

Przy realizacji inwestycji nie występuje zjawisko transgraniczności.

10. Obszary podlegające ochronie na podstawie ustawy z dnia 16 kwietnia 2004r. o ochronie przyrody (Dz.

U. Nr 92, poz. 880 z późniejszymi zmianami) znajdujące się w zasięgu znaczącego oddziaływania przedsięwzięcia

Na terenie objętym inwestycją nie występują:

- obszary Natura 2000,
- obszary wodno – błotne oraz inne obszary inne obszary o płytkim zaleganiu wód podziemnych,
- obszary chronionych zbiorników wód śródlądowych,
- obszary, na których standardy jakości środowiska zostały przekroczone,
- obszary o krajobrazie mającym znaczenie historyczne, kulturowe lub archeologiczne,
- uzdrowiska i obszary ochrony uzdrowiskowej,
- tereny leśne, górskie i udokumentowane złoża kopalin.
- obszary chronionych gatunków roślin, zwierząt i grzybów oraz siedlisk przyrodniczych.

Inwestycja zlokalizowana jest:

- w odległości około 12km od granicy obszaru Natura 2000 Dolina Pilicy PLB 14003 oraz obszaru Natura 2000

Dolina Dolnej Pilicy PLH 140016.

Czy dla projektowanej inwestycji planuje się utworzenie obszaru ograniczonego użytkowania (dla przedsięwzięć wymienionych w art. 135 Prawa Ochrony Środowiska), spowodowane tym, że mimo zastosowanych dostępnych rozwiązań technicznych, technologicznych i organizacyjnych nie mogą być dotrzymane standardy jakości środowiska poza terenem zakładu lub innego obiektu.

Nie przewiduje się ograniczeń w dotychczasowym wykorzystaniu terenu.

Z up. BURMISTRZA

mgr Joanna Kaźmierska
Sekretarz Gminy i Miasta

Oddział Gospodarowania Nieruchomościami w Warszawie

ul. Armatnia 14
01-246 Warszawa
tel.: +48 22 474 55 60
fax.: +48 22 474 51 17
e-mail: sekretariat.wawa@pkp.pl
www.pkp.pl

POLSKIE KOLEJE PAŃSTWOWE
Spółka Akcyjna

Warszawa, 02.06.2014 r.
NWa9.614.522.2014.MK/5
UNP: 2014-0294134

Burmistrz Miasta i Gminy Mogielnica
ul. Plac Rynek 1
05-640 Mogielnica

PKP S.A. Oddział Gospodarowania Nieruchomościami w Warszawie **opiniuje pozytywnie** lokalizację sieci kanalizacji sanitarnej grawitacyjnej pod torami Grójeckiej Kolei Dojazdowej na działce ew. nr 174 obręb Wodziczna, gm. Mogielnica i **wyraża zgodę na dysponowanie terenem na cele budowlane**.

Uwagi i zalecenia:

1. Niniejsza zgoda dotyczy wyłącznie lokalizacji inwestycji i nie dotyczy rozwiązań technicznych.
2. Niniejsza zgoda wydawana jest celem przedłożenia jej we właściwych organach administracji.
3. Wejście w teren w celu wykonania robót będzie możliwe po dostarczeniu decyzji o pozwoleniu na budowę, bądź zgłoszeniu robót budowlanych do właściwego organu administracji architektoniczno-budowlanej oraz otrzymania zgody na wejście w teren od PKP S.A. Oddział Gospodarowania Nieruchomościami w Warszawie.
4. Za zajętość terenu na czas robót, trwałe zajęcie gruntu PKP S.A. kolejowy nadzór oraz z tytułu przekazania i odbioru terenu zostaną naliczone opłaty według obowiązującego cennika po protokolarnym przekazaniu terenu.
5. **Niniejsza zgoda nie uprawnia do rozpoczęcia prac budowlanych oraz wejścia na teren PKP.**
6. Zgoda jest ważna do dnia 1 czerwca 2017 r.
7. Za niniejsze uzgodnienie zostanie wystawiona faktura VAT w wysokości 404,28 zł (w tym VAT), która zostanie wysłana pocztą.

Otrzymują:

1. Adresat- za pośrednictwem: „ETGAR" Krzysztof Wójcik (ul. Zakopiańska 73/306, 30-418 Kraków)
2. a/a

Do wiadomości:

1. Rejon Administrowania i Utrzymania Nieruchomości Warszawa Zachód (Radom)

p.o. NACZELNIKA
Wydziału Zarządzania Mieniem
Michał Kręcisz

DYREKTOR REGIONALNY
ds. Ewidencji Nieruchomości
Paweł Kośnik

Wydział Zarządzania Mieniem
Sprawę prowadzi: Maciej Kaczmarek
e-mail: maciej.kaczmarek@pkp.pl
tel. 22 47 453 74

PAŃSTWOWY POWIATOWY INSPEKTOR SANITARNY
w GRÓJCU
05-600 Grójec ul. Mogielnicka 67
Tel: 48 664 22 58, 48 664 35 04

Grójec, dnia 20 października 2014 r.

ZNS.703.14.2014

„ETGAR" Krzysztof Wójcik
30-418 Kraków
ul. Zakopiańska 73/306

OPINIA SANITARNA

Na podstawie art. 3 pkt 2 lit. a ustawy z dnia 14 marca 1985 r o Państwowej Inspekcji Sanitarnej (tekst jednolity: Dz. U. z 2011 r. Nr 212 , poz. 1263), art. 32 ust. 1 pkt 2 ustawy z dnia 7 lipca 1994 r. Prawo budowlane (tekst jednolity: Dz. U. z 2013 r., poz. 1409), Państwowy Powiatowy Inspektor Sanitarny w Grójcu po zapoznaniu się z pismem z dnia 08.10.2014 r. jednostki projektowej: „ETGAR" Krzysztof Wójcik, ul. Zakopiańska 73/306, 30-418 Kraków oraz projektem budowlanym budowy sieci wodociągowej wraz z przyłączami i sieci kanalizacyjnej wraz z przyłączami w miejscowości Dylew, Odcinki Dylewskie i Wodziczna, gmina Mogielnica (zeszyt 1 - projekt zagospodarowania terenu, zeszyt 2 – projekt architektoniczno-budowlany, zeszyt 3 – projekt budowlany sieciowych pompowni ścieków P1, P2, P3 i P4)

uzgadnia

pod względem wymagań higienicznych i zdrowotnych projekt budowlany budowy sieci wodociągowej wraz z przyłączami i sieci kanalizacyjnej wraz z przyłączami w miejscowości Dylew, Odcinki Dylewskie i Wodziczna, gmina Mogielnica, z następującym zastrzeżeniem:

1. Odległości pokryw i wylotów z wentylacji pompowni ścieków od okien i drzwi zewnętrznych do pomieszczeń przeznaczonych na pobyt ludzi, do magazynów spożywczych oraz od granicy działki sąsiedniej, drogi lub ciągu pieszego - powinny być zgodne z wymogami § 36 rozporządzenia Ministra Infrastruktury z dnia 12 kwietnia 2002 r. w sprawie warunków technicznych, jakim powinny odpowiadać budynki i ich usytuowanie (Dz. U. Nr 75, poz. 690 z późniejszymi zmianami).

Uzasadnienie

Przedmiotem projektu jest budowa sieci wodociągowej wraz z przyłączami oraz sieci kanalizacji sanitarnej grawitacyjno-tłocznej wraz z przyłączami i sieciowymi pompowniami ścieków oraz zasilaniem energetycznym pompowni w miejscowości Dylew, Odcinki Dylewskie i Wodziczna, gmina Mogielnica.
Do zasilenia projektowanej sieci wodociągowej przewidziano włączenie w dwóch punktach do istniejącej sieci wodociągowej w m. Dylew i w m. Wodziczna.
Odprowadzenie ścieków z w/w miejscowości planuje się poprzez włączenie do sieci kanalizacyjnej zlokalizowanej w pobliżu istniejącej sieciowej pompowni ścieków w miejscowości Wodziczna.
Łączna długość sieci wodociągowej 5306,5 m, przyłącza wodociągowe 48 szt. o długości 844,5 m, sieć kanalizacji sanitarnej grawitacyjnej o długości 3707,t m, sieć kanalizacji sanitarnej tłocznej o długości 2231,0 m, pompownie ściekowe 4 szt., przyłącza kanalizacyjne 58 szt. o łącznej długości 1293,0 m, przyłącza energetyczne do zasilania pompowni ścieków 4 szt.
Projektowana sieć wod.-kan. jest rozwiązaniem proekologicznym. Spowoduje poprawę warunków higieny środowiska oraz poprawę warunków higieniczno-sanitarnych mieszkańców.

Otrzymują:
1. Adresat
2. A. a.

Opracował: Zygmunt Bigos

PAŃSTWOWY POWIATOWY
INSPEKTOR SANITARNY
W GRÓJCU
mgr Jolanta Podlińska-Matysiak

MAZOWIECKI
WOJEWÓDZKI
KONSERWATOR
ZABYTKÓW

Radom 2014 -07- 28

DR.5152.488.2014.wb
l.dz.2106

POSTANOWIENIE NR 237 /DR/14

Działając na podstawie art. 7 p.4 art.31, 89 pkt 2, art.91 ust.4 pkt.4 oraz art. 92 ust 1, 6 Ustawy z dnia 23 lipca 2003 r. o ochronie zabytków i opiece nad zabytkami (Dz. U. Nr 162 , p. 1568 z dnia 17.09.2003 r, ze zmianami), art. 39 ust. 3 ustawy prawo budowlane z dnia 7 lipca 1994 r (Dz. U. z 2003 r Nr 207, poz. 2016 z późniejszymi zmianami) oraz art.106 Ustawy z dnia 14 czerwca 1960r. Kodeks postępowania administracyjnego (Dz.U. Nr 98, poz.1071 z 2000r, z późniejszymi zmianami),
*w związku z wystąpieniem : **ETGAR- K. Wójcik ,ul. Zakopiańska 73/306, 30-418 Kraków*** *w*niosek z dn.18.07. 2014 r./data wpływu 21.07.2014r
w sprawie: uzgodnienia trasy budowy sieci wodociągowej i kanalizacji sanitarnej w m. Dylew gm. Mogielnica / zgodnie z załącznikiem graficznym 1:1000 /

POSTANAWIAM

Uzgodnić w/w zamierzenie inwestycyjne pod warunkiem, że Inwestor zabezpieczy nadzór archeologiczny przy pracach ziemnych na terenie inwestycji zlokalizowanej na ARK. 1 , 2 i 3 - załącznik graficzny 1:1000.
O terminie rozpoczęcia w/w robót a także o sposobie ich realizacji proszę powiadomić nasz Urząd z co najmniej 7-mio dniowym wyprzedzeniem. W terminie 14-tu dni po ukończeniu prac ziemnych proszę dostarczyć dokumentację z prac archeologicznych.

UZASADNIENIE

Teren, na którym projektowana jest inwestycja podlega ochronie konserwatorskiej na podstawie zapisów w decyzji lokalizacyjnej . Projektowana inwestycja znajduje się w rejonie gdzie znajdują się stanowiska archeologiczne zewidencjonowane w Gminnej Ewidencji zabytków gm. Mogielnica . Istnieje tu duże prawdopodobieństwo natrafienia na obiekty archeologiczne .
Podczas prac ziemnych obiekty te mogą zostać zniszczone.
Dlatego postanawiam jak wyżej.

POUCZENIE

Na postanowienie niniejsze służy stronom zażalenie do Ministra Kultury i Dziedzictwa Narodowego w Warszawie za moim pośrednictwem (Wojewódzki Urząd Ochrony Zabytków w Warszawie Delegatura w Radomiu, 26-600 Radom, ul. Żeromskiego 53, p. 345, tel./fax 48/363-85-14; 48/363-92-14, www.mwkz.pl; mail: radom@mwkz.pl), w terminie 7 dni od jego doręczenia.

Otrzymują:
1/ Wnioskodawca
2/ 3 x a/a.

MAZOWIECKI WOJEWÓDZKI KONSERWATOR ZABYTKÓW w Warszawie

Z up. MAZOWIECKIEGO WOJEWÓDZKIEGO
KONSERWATORA ZABYTKÓW
Marek Pigiel
Kierownik Delegatury w Radomiu

MAPA DO CELÓW PROJEKTOWYCH

skala 1:1000
Wodziczna
jednostka ewidencyjna: 140607_5 – MOGIELNICA
obręb: 0039 – WODZICZNA

Mapa opracowana w technologii numerycznej na podstawie mapy zasadniczej oraz wyników zgłoszenia pracy geodezyjnej zarejestrowanej w ODGiK w Grójcu pod numerem KERG 3777-133/13.
Układ współrzędnych : „2000"
układ wysokościowy: Kronsztadt „60"

Mapa aktualna w granicach opracowania zaznaczonego kolorem ..[redacted]
*wg stan na dzień **07-10-2013r.***
*sekcja mapy: **7.162.18.15.3, 4, 7.162.18.20.1, 2***

Wszelkie trwałe obiekty budowlane podlegają wytyczeniu przez jednostkę wykonawstwa geodezyjnego lub geodetę uprawnionego.

Nie wyklucza się istnienia w terenie również urządzeń podziemnych, dla których brak było informacji branżowych i nie zostały odnalezione w terenie w czasie inwentaryzacji geodezyjnej.

USŁUGI GEODEZYJNE
Wojciech Dudziński
05-600 Grójec, ul. J. Piłsudskiego 15 lok.1
NIP 797-114-01-44, Regon 670890800

GEODETA UPRAWNIONY
Wojciech Dudziński
upr. MGGiB Nr 15414
05-600 Grójec, ul. Szymanowskiego 8
tel. 670-44-05, 0604-582-430

STAROSTWO POWIATOWE w GRÓJCU
Wydział Geodezji, Kartografii, Katastru i Nieruchomości
Ośrodek Dokumentacji Geodezyjnej i Kartograficznej
w Grójcu, ul. Piłsudskiego 54
W obszarze oznaczonym linią ..... dokonano aktualizacji treści mapy zasadniczej. Dokumenty z pomiaru uzupełniającego przyjęto do zasobu powiatowego w dniu ..... 2013-10-24 i zaewidencjonowano pod nr 3759/13
Niniejsza mapa może służyć do celów projektowych. Projektowane obiekty budowlane wymagające pozwolenia na budowę podlegają wytyczeniu i inwentaryzacji powykonawczej przez jednostki uprawnione do czynności geodezyjnych.
2013 -10- 24
mgr inż. Anna Wyszyńska
Naczelnik Wydziału Geodezji
Z up. STAROSTY GRÓJECKIEGO

SCHEMAT ŁĄCZENIA ARKUSZY

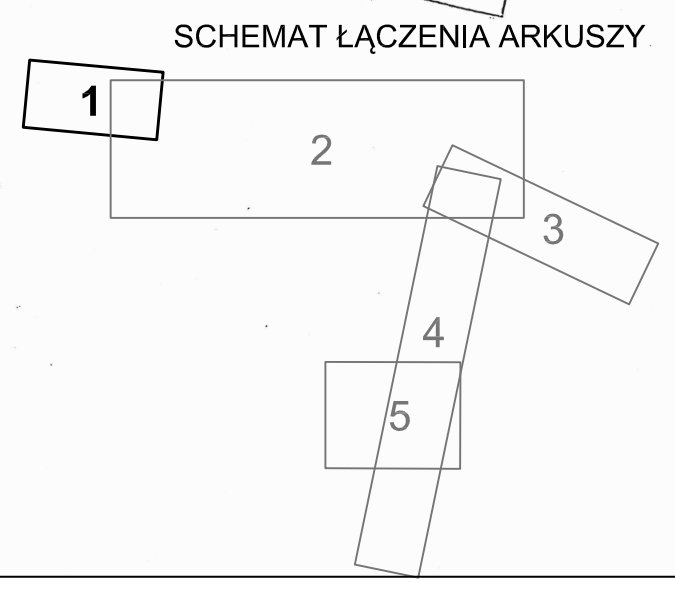

Rejony zagrożone występowaniem obiektów archeologicznych. Uzgodnienie tej części treści znajduje się na mapach ..... ARK. 1 i 2 i 3
WOJEWÓDZKI URZĄD OCHRONY ZABYTKÓW W WARSZAWIE
Delegatura w Radomiu
26-600 Radom, ul. Żeromskiego 14
tel. 048/363-92-14, fax: 048/363-85-14
Zatwierdzam pod względem konserwatorskim na podstawie Ustawy z dnia 23.07.2003 r. o ochronie zabytków i opiece nad zabytkami (Dz. U. Nr 162, poz. 1568 z późn. zm.) z zastrzeżeniem uwzględnienia następujących warunków: PRACE ZIEMNE PROWADZIĆ POD NADZOREM ARCHEOLOGICZNYM
Załącznik do pisma z dnia ..... 2014 -07- 28
Z up. MAZOWIECKIEGO WOJEWÓDZKIEGO KONSERVATORA ZABYTKÓW
Marek Figiel
Kierownik Delegatury w Radomiu

LEGENDA
- proj. sieć wodociągowa
- proj. hydrant ppoż.
- proj. przyłącza wodociągowe
- proj. studnia wodomierzowa
- proj. sieć kanalizacji sanitarnej grawitacyjnej
- proj. sieć kanalizacji sanitarnej ciśnieniowej
- proj. przyłącze kanalizacyjne
- proj. studnie kanalizacyjne Ø425 - Ø1200mm
- proj. pompownie ścieków
- proj. obszar zagospodarowania pompowni
- proj. przejście met. bezwykopową w r. osł.
- proj. rura osłonowa dwudzielna, HDPE L-3m
  - *dla kabli energ. i telefonicznych*
- proj. rura osłonowa
  - *na skrzyżowaniu z gazociągiem*
  - *dla PVCØ160 r. osł. PEØ250 SDR26 PN6 PE100 L-4,5m*
  - *dla PVCØ200 r. osł. PEØ315 SDR26 PN6 PE100 L-4,5m*
- przyłącze energeyczne
- wolnostojąca szafka automatyki sterującej

etgar
"ETGAR" Krzysztof Wójcik
30-410 KRAKÓW ul. ZAKOPIAŃSKA 73/306
tel./fax: +48 12 261 95 93, tel.+48 12 261 95 82
kom: +48 502 063 472, +48 506 103 628,
NIP 945-195-43-21 REGON 120054827

Obiekt:	BUDOWA SIECI WODOCIĄGOWEJ I SIECI KANALIZACJI SANITARNEJ W MIEJSCOWOŚCI DYLEW W GMINIE MOGIELNICA		
Stadium: PROJEKT BUDOWLANY		Branża: SANITARNA	
Inwestor:	GMINA I MIASTO MOGIELNICA, UL. PLAC RYNEK 1, 05-640 MOGIELNICA		
Tytuł rysunku: PROJEKT ZAGOSPODAROWANIA TERENU - ARK. 1		Skala: 1:1000	Nr rys: 2

	Imię i nazwisko:	Specjalność	Nr. uprawnień:	Podpis:
Projektował:	mgr inż. Krzysztof Wójcik	instalacyjna w zakresie s-ści, inst. i urządz. cieplnych, wentylacyjnych gaz. wod-kan	SWK/0131/ POOS/C4	
Sprawdziła:	mgr inż. Agnieszka Wójcik		MAP/0366/ PWOS/C6	
Data opracowania:	LIPIEC 2014			