FUNDAMENT POD SILOS

Skala 1:20

Przekrój A-A

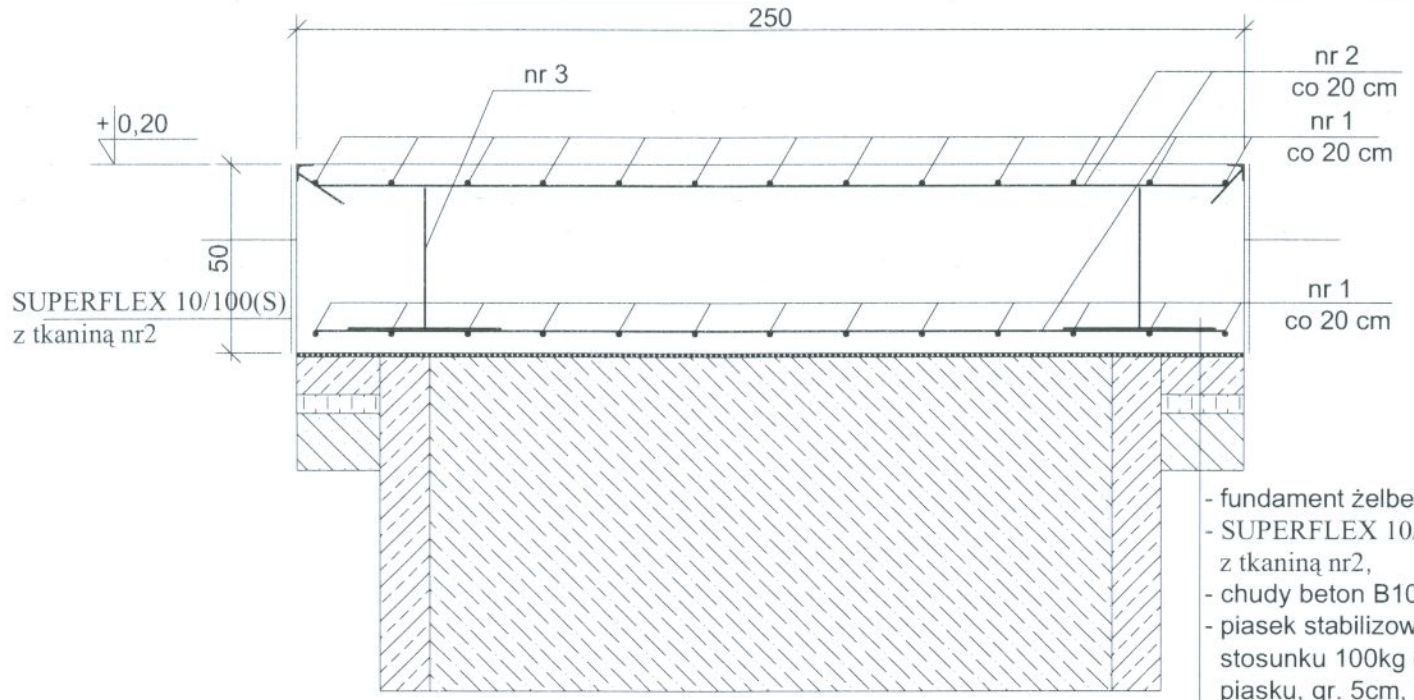

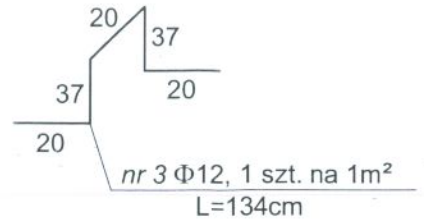

- fundament żelbetowy wys. 50 cm,
- SUPERFLEX 10/100(S) z tkaniną nr2,
- chudy beton B10 gr. 10cm,
- piasek stabilizowany cementem, w stosunku 100kg cementu na 1 m³ piasku, gr. 5cm, Is=0.98,
- tłuczeń z piaskiem gr. 15cm,

4 Pręt ∅ 8
L = 84 cm.
Dospawany do kątownika

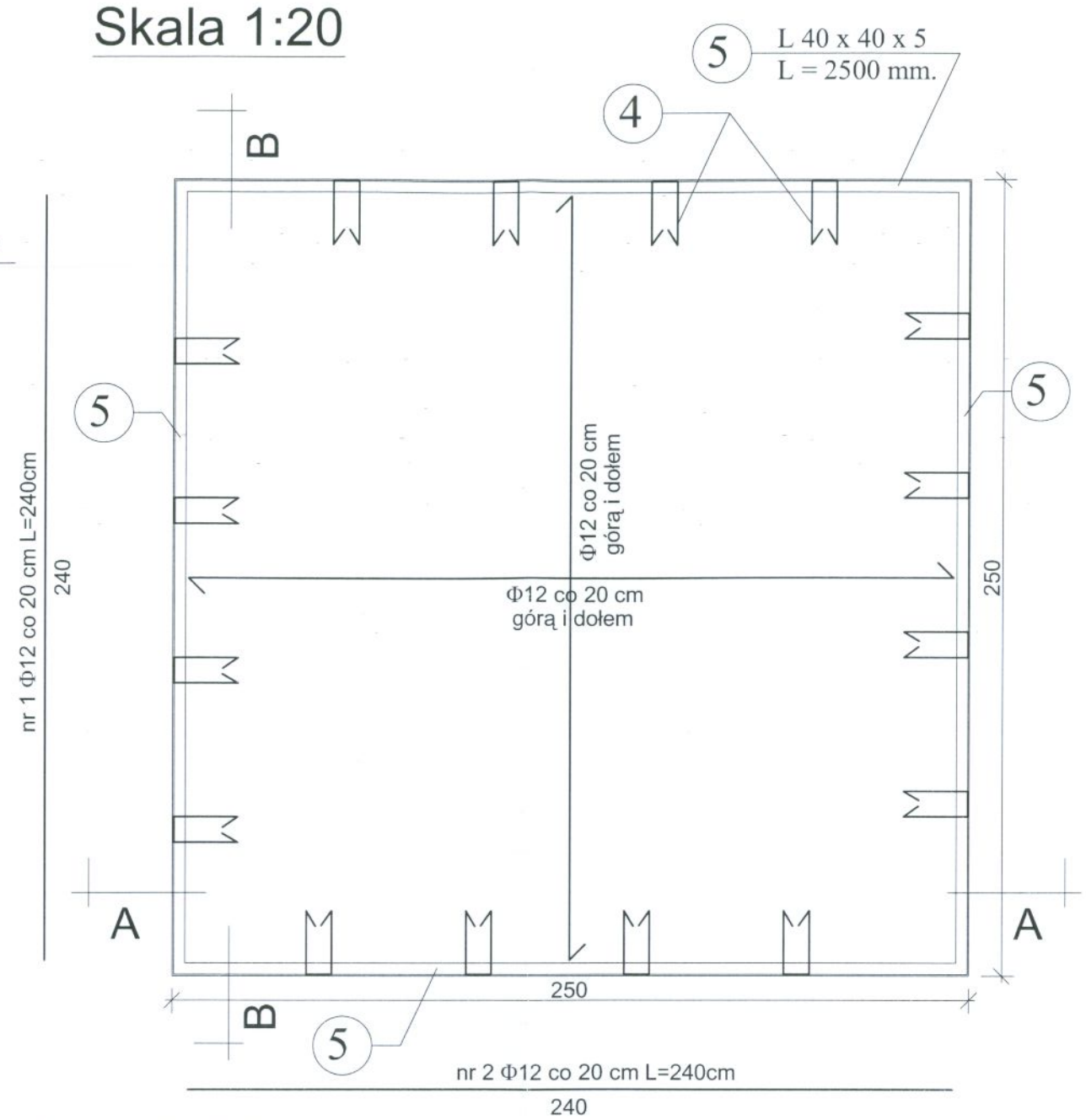

Przekrój B-B

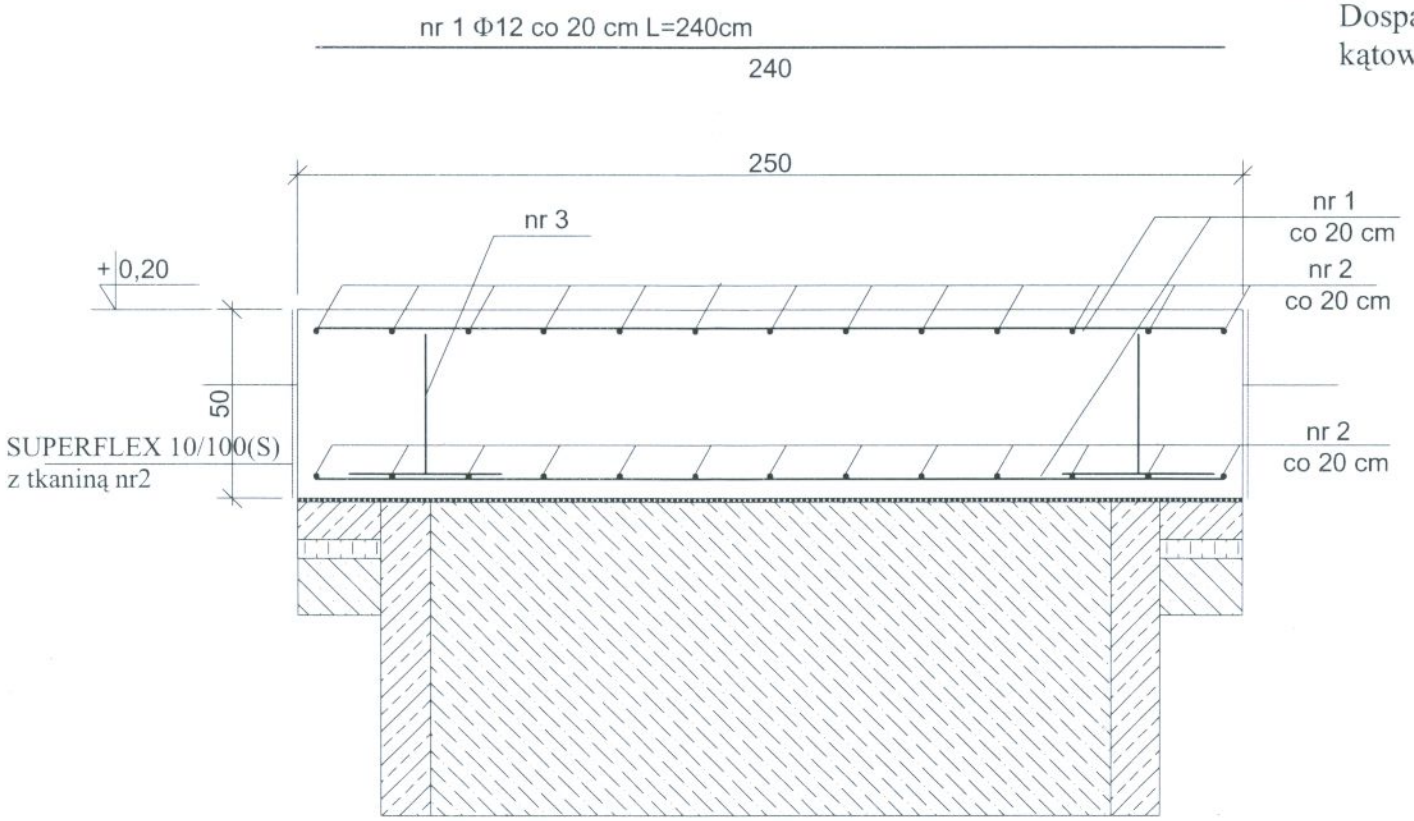

WYKAZ STALI PROFILOWEJ (St3SX)

NR	PROFIL	DŁUGOŚĆ (mm)	ILOŚĆ (szt.)	MASA JEDN. (kg./m)	MASA RAZEM (kg.)
4	Pręt ∅ 8	840	16	0,395	5,31
5	L 40 x 40 x 5	2500	4	2,97	29,70
				RAZEM (kg.)	30,01 kg.

BETON B20 (C16/20)
STAL Φ A-III (34GS)
±0,00 = 131,70

WYKAZ STALI

NR	ϕ	Długość [cm]	Sztuk [il.]	34GS ϕ12 [m]
1	12	240	26	62,4
2	12	240	26	62,4
3	12	134	4	4,56
Długość całkowita			[m]	129,36
Masa jednostkowa			[kg/m]	0.888
Masa wg ϕ			[kg]	114,87
Masa stali razem			[kg]	114,87

PRO-DETAN	BIURO PROJEKTÓW "PRO-DETAN" KIELCE UL. MAZURSKA 60		Nr rys.	15
NOSAN KIELCE	ZAKŁAD PROJEKTOWO-USŁUGOWY OCHRONY ŚRODOWISKA		Skala:	1 : 20
Zadanie:	ROZBUDOWA I MODERNIZACJA OCZYSZCZALNI ŚCIEKÓW KOMUNALNYCH W MOGIELNICY			
Projekt:	PROJEKT WYKONAWCZY	Branża:	KONSTRUKCJA	
Tytuł rys.	BUDYNEK TECHNICZNO-SOCJALNY FUNDAMENT POD SILOS			
Projektował:	mgr inż. Małgorzata Grudzień	Nr upr. KL 106/93	Data 09.2005	Podpis
Opracował:	mgr inż. Wojciech R. Król	.	09.2005	
Sprawdził:	inż. Andrzej Grudzień	KL 230/90	09.2005	