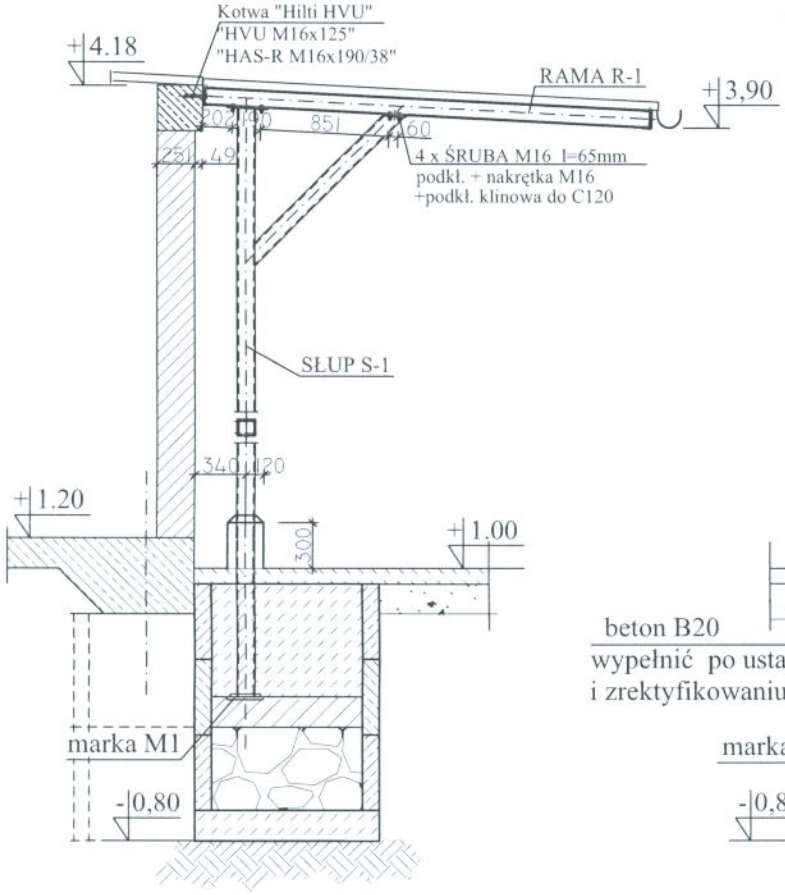

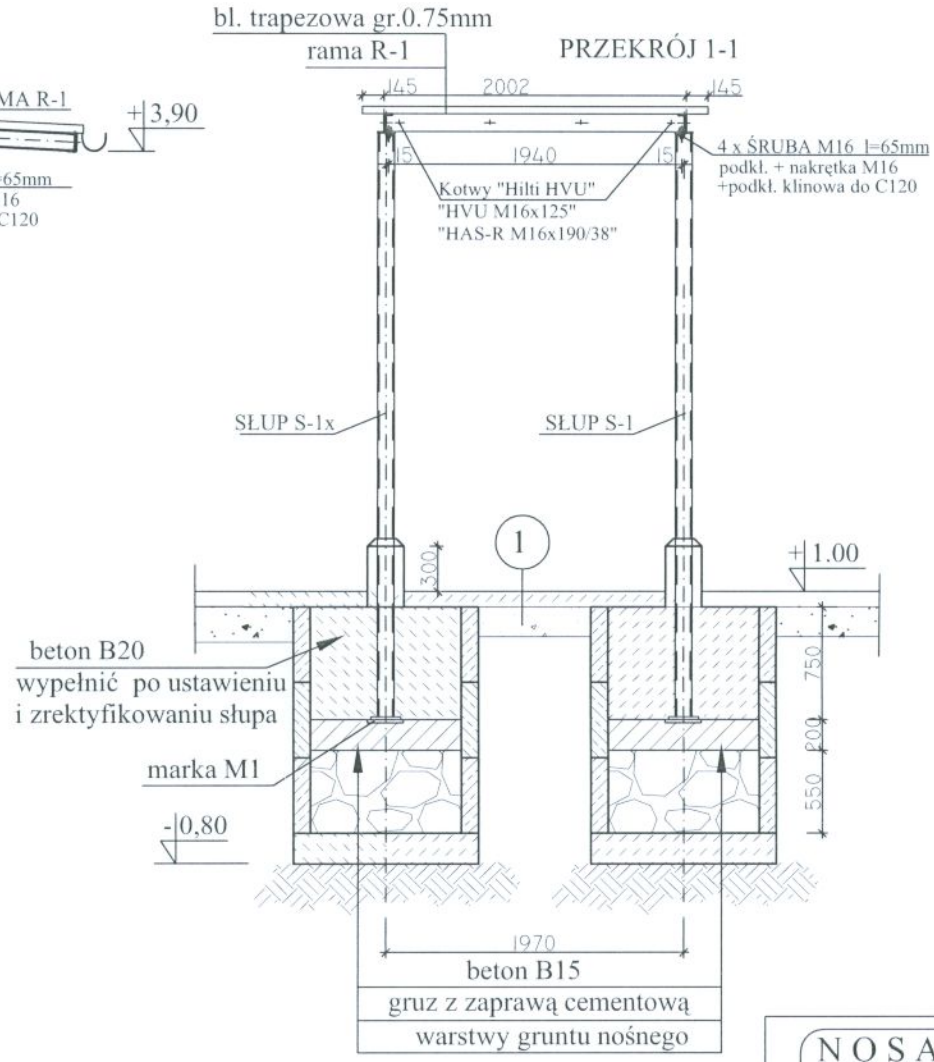

USYTUOWANIE FUNDAMENTÓW

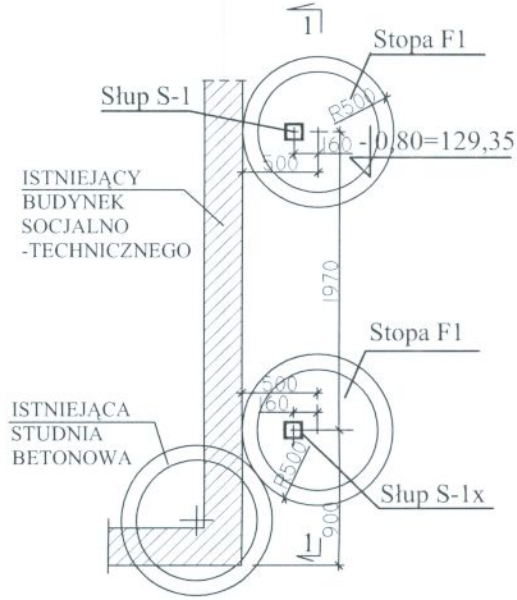

BETON B20(C16/20), W4, F100
STAL A-I St3SX , A-IIIN RB500W
STAL PROFILOWA St3S

+/- 0,00 = 130,15m npm

(1)

- posadzka zatarta na gładko i utwardzona "Litorinem"
- płyta żelbetowa, gr.20cm
- 2 x papa na "Abizolu G"
- chudy beton 10cm
- tłuczeń z piaskiem, gr.150cm

UWAGI :
1. Wymiary podano w mm
2. Słup S-1 jest lustrzanym odbiciem słupa S-1x względem osi podłużnej elementu.

NOSAN KIELCE	ZAKŁAD PROJEKTOWO-USŁUGOWY Hauke Bosaka 9 tel./fax: (041) 361-15-38		Nr rys. 15-K-13	Skala: 1 : 50
Obiekt:	MODERNIZACJA I ROZBUDOWA OCZYSZCZALNI ŚCIEKÓW W MIEJSCOWOŚCI MOGIELNICA			
Projekt:	PROJEKT WYKONAWCZY	Branża:	KONSTRUKCJA	
Tytuł rys.:	obiekt 15 - BUDYNEK SOCJALNO TECHNICZNY FUNDAMENT DASZKA			
Opracował:		Nr upr.:	Data:	Podpis:
Projektował:	inż. Andrzej Grudzień	KL 230/90	09.2005	
Sprawdził:	mgr inż. Małgorzata Grudzień	KL 106/93	09.2005	