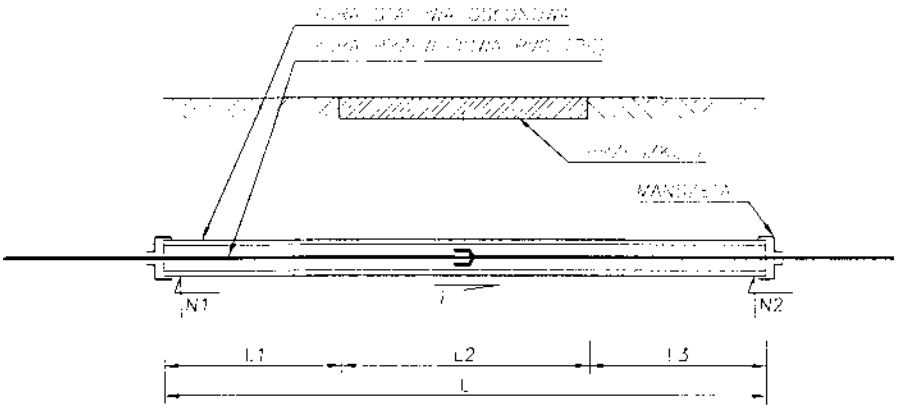

ZESTAWIENIE PRZEJŚĆ PRZEWIERTEM POD PRZESZKODAMI

ODCINEK SIECI	N1	N2	[%]	L1	L2	L3	Rura Przewodowa PVC ø160 / ø200 / ø250 / Rura stalowa 1 [m] ø273x7,1 / ø356x10,9 / ø406x9,5	RODZAJ PRZESZKODY
	[mnpm]			[m]				
SK3 - SK4	144.68	144.65	0.5	0.5	4.0	1.5	6.0	DROGA ASFALTOWA; PŁOZY 50mm
SK4 - SK5	144.49	144.42	0.5	3.5	7.0	3.5	14.0	DROGA ASFALTOWA POWIATOWA PŁOZY 50mm
P1 - KR1	142.96	142.96	—	5.0	13.0	5.0	23.0	DROGA ASFALTOWA WOJEWÓDZKA RURA PRZEWODOWA PE 160×9.1 PŁOZY 50mm
P2-KR2 (20-21)	160.26	160.26	—	2.0	6.0	2.0	10.0	DROGA ASFALTOWA POWIATOWA RURA PRZEWODOWA PE 160×9.1 PŁOZY 50mm.
SG50-SG51	131.99	131.72	1	0.5	5.0	21.5	27.0	DROGA ASFALTOWA PŁOZY 50mm

IV.2

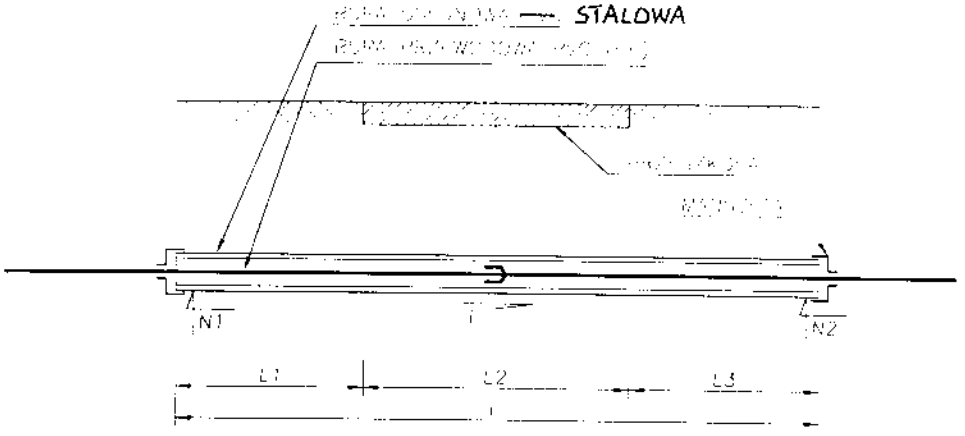

ZESTAWIENIE PRZEJŚĆ PRZEKOPEM POD PRZESZKODAMI

ODCINEK SIECI	N1 [mnpm]	N2 [mnpm]	i [%]	L1 [m]	L2 [m]	L3 [m]	Rura Przewodowa PVC ø160 ø200 ø250 / R. osłonowa STAL. [m] ø250 ø350 ø400	RODZAJ PRZESZKODY
KR1- SW1	143,42	143,32	1	2.0	6.0	2.0	10.0	DROGA O NAW. TŁUCZNIOWEJ PŁOZY 50mm
P2-KR2 (41-42)	164.05	163.99	0.3	6.0	12.0	2.0	20.0	DROGA O NAW. BRUKOWEJ RURA PRZEWODOWA PE160x PŁOZY 50mm
KR2-SG1	164,12	164,09	0.5	3.0	—	3.0	6.0	KOLEJ WĄSKOTOROWA PŁOZY 50mm
SG7 - SG8	162,74	162,71	0.5	3.0	—	3.0	6.0	KOLEJ WĄSKOTOROWA PŁOZY 50mm
SG45-SG46	135,51	135,36	3	0.5	2.5	2.0	5.0	RÓW ODWADNIAJĄCY PŁOZY 50 mm
KR3 - SM	134.99	134,95	1				4.0	CHODNIK I ULICA DZIARNOWSKA PŁOZY 50mm

ZESTAWIENIE WYMIARÓW I ELEMENTÓW STUDZIENEK KANALIZACYJNYCH 1

NR STUDZ.	KĄT ZAŁAMANIA I SZKIC	WLOT ø[mm]	WYLOT ø[mm]	KRĘGI ŻELBETOWE ø1200mm WŁAZ ŻELIWNY TYP		KINETA PRZELOTOWA ø425mm			KINETA POŁĄCZENIOWA ø425mm			H [cm]	UWAGI:
						PP		PE	PP		PE		
						ø[mm]			ø[mm]				
				LEKKI	CIĘŻKI	160	200	250	160	200	250		
1	2	3	4	5	6	7	8	9	10	11	12	13	14
SK1			200	B125								240	
SK2		200	200	B125								232	
SK3	87°	200 200	200		C250							280	
SK4	90°	200	200	B125								299	
SK5	90°	200	200		C250							257	
SK6	80°	200	200		C250							248	
SK7	74°	200	200		C250							211	
SK8		160 200	200	B125								221	WŁACZYĆ PRZYŁĄCZE KAN. Z BUDYNKU NA DZIAŁCE 51/3
SK9		200	200	B125								238	
SK31	63°	200	200		C250							259	
SW1		200	200	B125								285	
SW2	90°	200	200		C250							311	
SG1		200	200		D400							195	
SG2		200	200		D400							192	
SG3	5°	200	200		D400							192	
SG4		200	200		D400							197	
SG5		200	200		D400							192	
SG6		200	200		D400							206	
SG7	80°	200	200		D400							200	
SG8	36°	200	200		D400							205	
SG9	90°	200	200		D400							247	
SG10		200	200		D400							210	
SG11		200	200		D400							194	

ZESTAWIENIE WYMIARÓW I ELEMENTÓW STUDZIENEK KANALIZACYJNYCH 2

NR STUDZ.	KĄT ZAŁAMANIA I SZKIC	WLOT ø[mm]	WYLOT ø[mm]	KRĘGI ŻELBETOWE ø1200mm WŁAZ ŻELIWNY TYP		KINETA PRZELOTOWA ø425mm			KINETA POŁĄCZENIOWA ø425mm			H [cm]	UWAGI:
						PP		PE	PP		PE		
						ø[mm]			ø[mm]				
				LEKKI	CIĘŻKI	160	200	250	160	200	250		
1	2	3	4	5	6	7	8	9	10	11	12	13	14
SG12		200	200		D400							167	
SG13	45°	200	200		D400							191	
SG14	80°	200	200		D400							195	
SG15	20°	200	200		D400							231	
SG16	38°	200	200		D400							238	
SG17		200	200		D400							267	
SG18	4°	200	200		D400							326	
SG19	5°	200	200		D400							326	
SG20	6°	200	200		D400							314	
SG21	4°	200	200		D400							327	
SG22	8°	200	200		D400							280	
SG23	43°	200	200		D400							215	
SG24	54°	200	200		D400							207	
SG25		200	200		D400							237	
SG26		200	200		D400							317	
SG27	85°	200	200		D400							337	
SG28	36°	200	200		D400							342	
SG29	90°	200	200		D400							349	BETON. PIERŚCIEŃ ODCIĄŻAJĄCY.
SG30		200	200				+					306	WŁAZY KLASY D400; STOŻKI BETONOWE
SG31		200	200				+					262	
SG32		200	200				+					187	
SG33		200	200				+					172	
SG34		200	200				+					172	
SG35	12°	200	200				+					172	
SG36	13°	200	200				+					171	

ZESTAWIENIE WYMIARÓW I ELEMENTÓW STUDZIENEK KANALIZACYJNYCH 3

NR STUDZ.	KĄT ZAŁAMANIA I SZKIC	WLOT ø[mm]	WYLOT ø[mm]	KRĘGI ŻELBETOWE ø1200mm WŁAZ ŻELIWNY TYP		KINETA PRZELOTOWA ø425mm			KINETA POŁĄCZENIOWA ø425mm			H [cm]	UWAGI:
						PP		PE	PP		PE		
						ø[mm]			ø[mm]				
				LEKKI	CIĘŻKI	160	200	250	160	200	250		
1	2	3	4	5	6	7	8	9	10	11	12	13	14
SG37		200	200				+					171	
SG38		200	200				+					171	
SG39		200	200				+					170	
SG40		200	200				+					170	
SG41	3°	200	200				+					170	WŁAZY KLASY D400; STOŻKI BETONOWE
SG42		200	200				+					170	
SG43		200	200				+					170	
SG44	4°	200	200				+					170	
SG45	55°	200	200		D400							177	BETON. PIERŚCIEŃ ODCIĄŻAJĄCY.
SG46	13°	200	200		D400							180	
SG47	17°	200	200		D400							218	
SG48	35°	200	200		D400							230	
SG49	30°	200	200		D400							233	
SG50	90°	200	200							+		253	
SG51		200	200				+					233	WŁAZY KLASY B125; STOŻKI BETONOWE
SG52	38°	200	200				+					155	