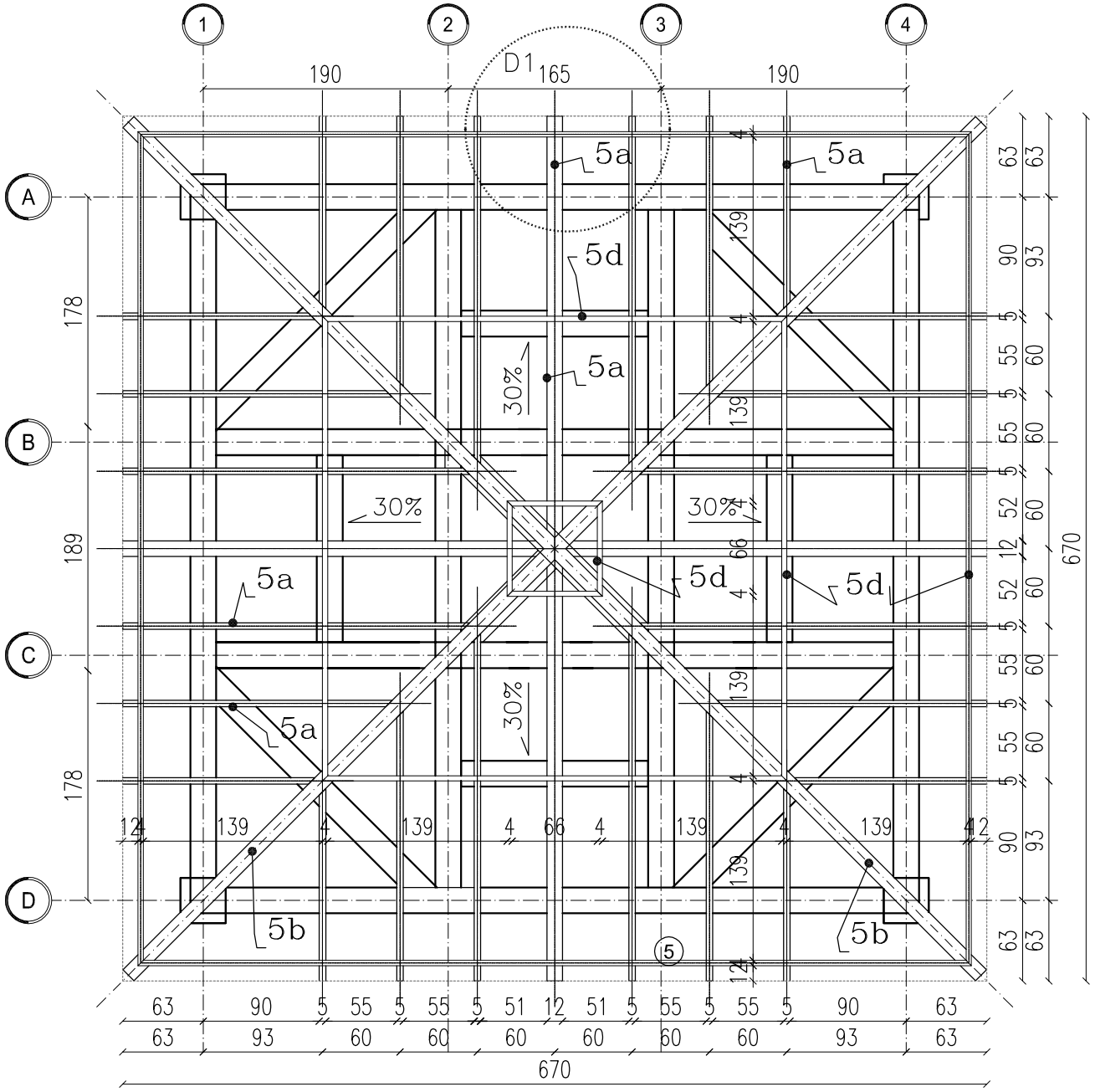


POZIOM DACHU +8,28
RZUT WIĘŹBY DACHOWEJ SKALA 1:50

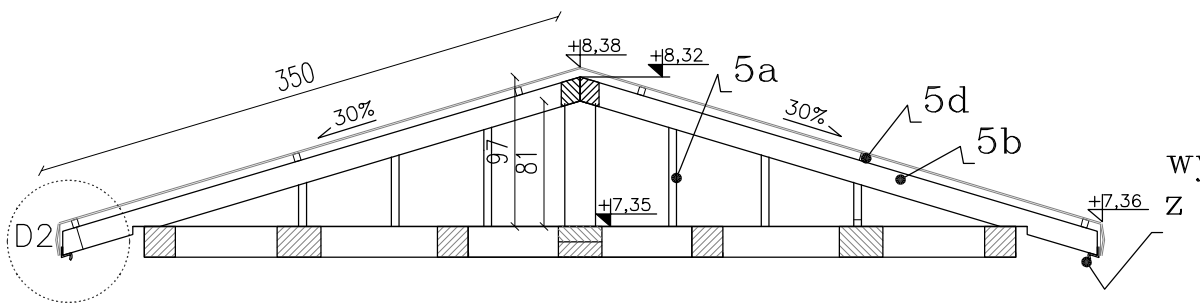


wykończenie blacharskie
z blachy ocynkowanej

PRZEKRÓJ KONSTRUKCJI DACHU SKALA 1:50

LEGENDA

DREWNIANE ELEMENTY KONSTRUKCJI DACHU I POKRYCIE

- 5a KROKWIE 5,0x16,0 cm
- 5b KROKWIE NAROŻNE 14,0x20,0 cm
- 5d PŁATWIE drewniane z kantówlki 5x5cm
- 5e BLACHODACHÓWKA matowa w kolor brązowym RAL8017

ZESTAWIENIE KONSTRUKCJI DACHU

–PŁATWIE drewniane z kantówlki 5x5cm
dł.0,74mb – 4szt.
dł.3,60mb – 4szt.
dł.6,46mb – 4szt.
–KROKWIE NAROŻNE drewniane z kantówki 14,0x20,0 dł.3,50mb – 4szt
–KROKWIE drewnianie z kantówki 5,0x16,0 cm
dł.1,62mb – 4szt.
dł.2,25mb – 4szt.
dł.2,87mb – 4szt.
dł.3,50mb – 4szt.
– polaczenie drewnianych elenentów należy wykonać jako ciesielskie lub za pomocą systemowych złącz (np typu ET BMF–Simpson lub równoważne)
–Blachodachówka brązowa RAL 8017 matowa – 50m2

LOKALIZACJA:

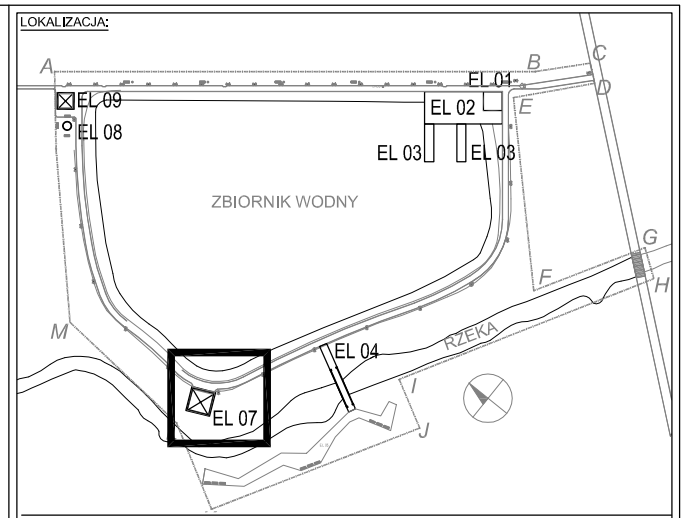


**EL 07** WIEŻA WIDOKOWA

UWAGI I ODWOŁANIA:

1. WYMIARY PODANE W CENTYMETRACH, SPADKI W %, WYMIAR KĄTOWY W STOPNIACH.
2. WYMIARY SPRAWDZIĆ W NATURZE PRZED WYKONANIEM ROBÓT.
3. PODCZAS ROBOT BUDOWLANYCH NALEŻY STOSOWAĆ SIĘ DO UWAG I OBJAŚNIEŃ ZAWARTYCH W OPISIE PROJEKTU ORAZ SPECYFIKACJI TECHNICZNEJ.
4. WYPOSAŻENIE MONTOWAĆ ZGODNIE Z WYTYCZNYMI PRODUCENTA.
5. WSZELKIE INNE OD PROJEKTOWANYCH ROZWIAZANIA UZGODNIĆ Z PROJEKTANTEM.
6. ELEMENTY SYSTEMOWE MOŻNA ZAMIENIĆ INNYMI RÓWNOWAŻNYMI PO WCZEŚNIEJSZEJ KONSULTACJI Z PROJEKTANETEM


INWESTOR:
URZĄD GMINY I MIASTA MOGIELNICA
ul.Rynek 1
05-640 Mogielnica
tel. (48) 663514978

PRACOWNIA:
BRONISZ LAND DESIGN
BRONISZ LAND DESIGN
ul.Truskawkowa 10, 05-070 Sulejówek
tel (22) 783 37 16, kom 601 997 809
www.arturbronisz.com


INWESTYCJA: PROJEKT ZAGOSPODAROWANIA TERENU WOKÓŁ ZBIORNIKA WODNEGO W MOGIELNICY

PRZEDMIOT: WIEŻA WIDOKOWA EL 07 - POZIOM DACHU +8,28

BRANŻA: ARCHITEKTURA
FAZA: BUDOWLANO-WYKONAWCZY

| PROJEKTANT: | NR UPRAWNIEŃ: | PODPIS: |
|---|---|---|
| mgr inż. Ewa Żebrowska | ST-358/88 | |
| inż. Artur Bronisz | | |

| ZESPÓŁ: | | |
|---|---|---|
| mgr inż. arch. Natalia Marciniewska | | |
| inż. Marzena Bronisz | | |
| mgr inż. Marta Wrzesień | | |

| SPRAWDZIŁ: | NR UPRAWNIEŃ: | PODPIS: |
|---|---|---|
| mgr inż. Anna Miszczyńska | 9/B-761/ŁOIA/08 | |

| DATA: | SKALA: | REWIZJA: | NUMER RYSUNKU: |
|---|---|---|---|
| 02.2010 | 1:50 | - | MOG:PBW:EL07:06 |