RZUT I PRZEKRÓJ OBUDOWY
ISTNIEJĄCEJ STUDNI NR3
1:25

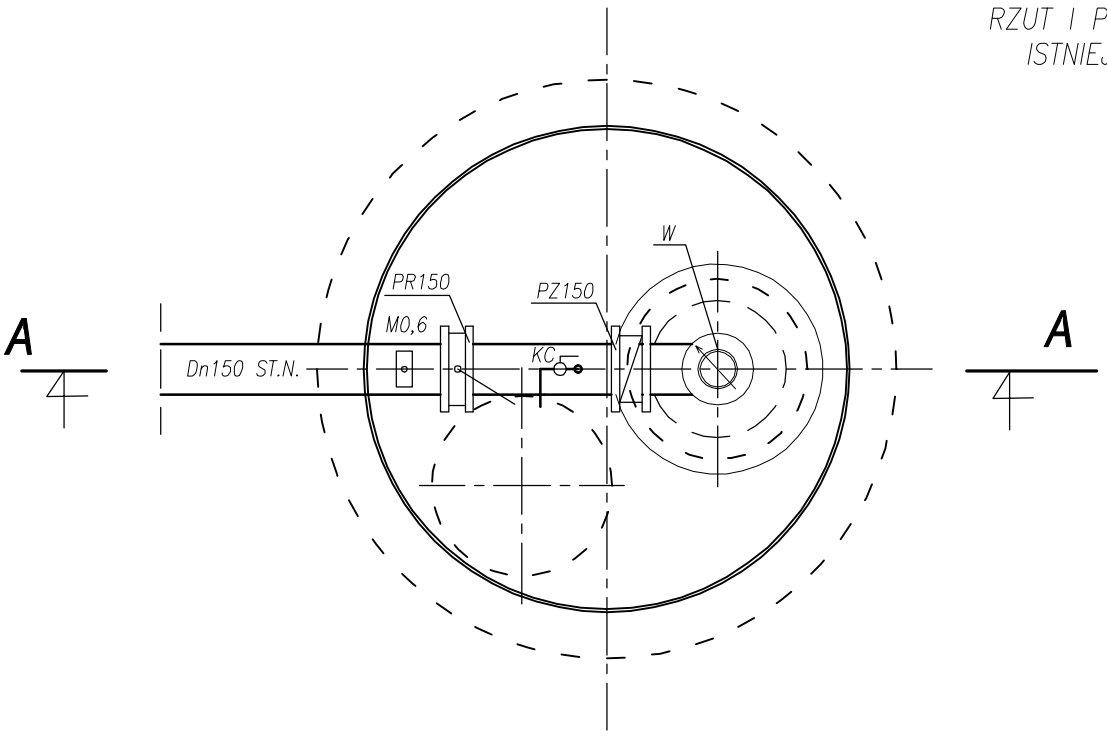

PRZEKRÓJ A–A

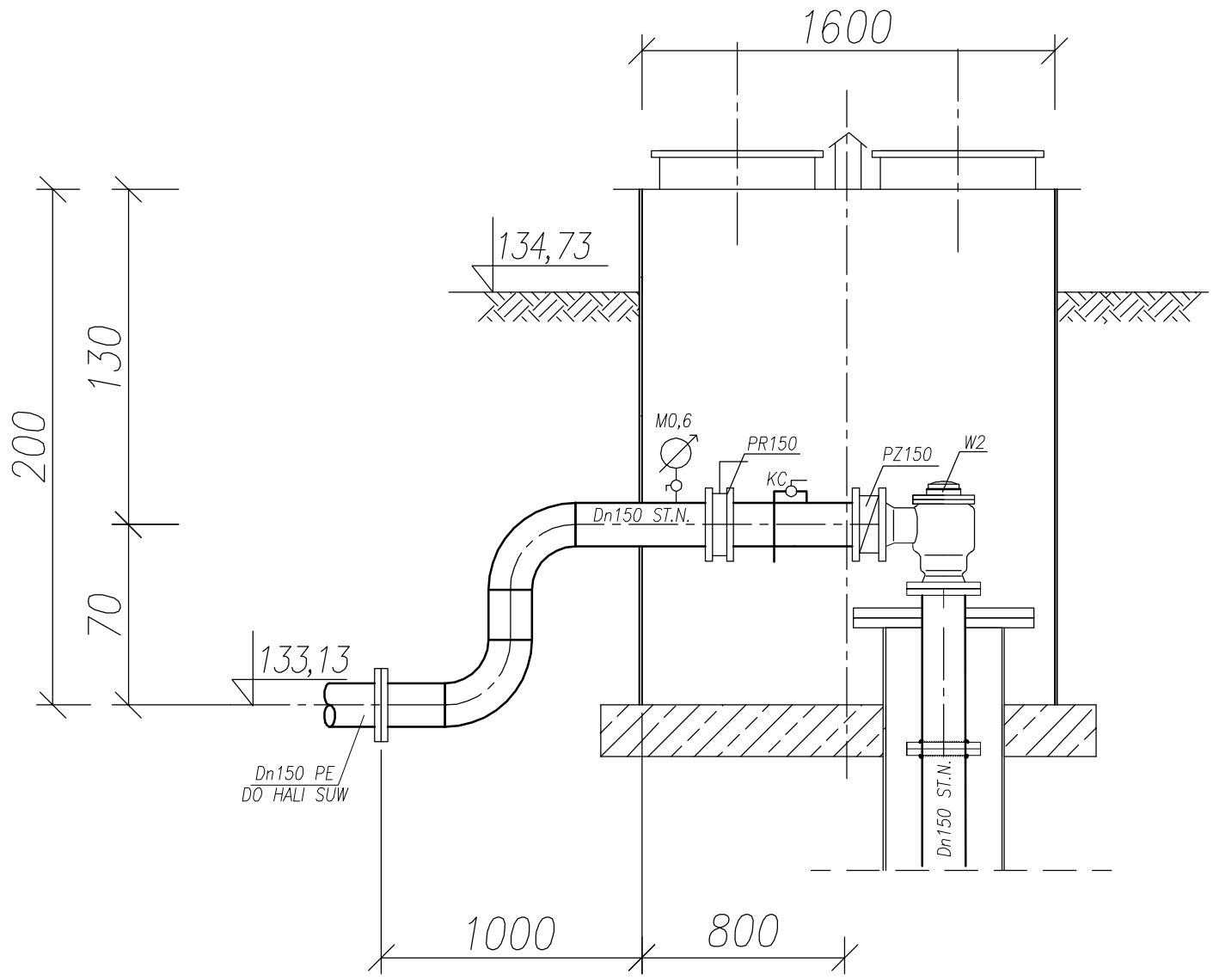

UWAGI:
1. OZNACZENIA WG. SCHEMATU TECHNOLOGICZNEGO I ZESTAWIENIA URZĄDZEŃ
2. WYMIARY PODANO W [mm]

DYNAMIK FILTR
Zakład Urządzeń Inżynierii Sanitarnej
"DYNAMIK FILTR" Nocoń i Wspólnicy S.J.
42–200 Częstochowa ul. Bór 143/157
tel/fax: 034 365–86–08/365–93–06
e–mail filtr@dynamikfiltr.pl

ZADANIE: PRZEBUDOWA I ROZBUDOWA STACJI UZDATNIANIA WODY W MIEJSCOWOŚCI MOGIELNICA WRAZ Z INFRASTRUKTURĄ TOWARZYSZĄCĄ
– CZĘŚĆ TECHNOLOGICZNO – SANITARNA

OBIEKT: STACJA UZDATNIANIA WODY W MOGIELNICY

ZLECENIODAWCA: URZĄD GMINY I MIASTA W MOGIELNICY
05–640 MOGIELNICA, RYNEK 1

NAZWA RYS.: RZUT I PRZEKRÓJ OBUDOWY ISTNIEJĄCEJ STUDNI NR3

STADIUM DOKUMNETACJI: P.B.

SKALA: 1:25

PROJEKTOWAŁ:	NR UPRAWNIEŃ	NR. PRZYNALEŻNOŚCI DO O.I.I.B.	PODPIS	DATA	NR RYSUNKU
mgr inż. Teresa SYC	SLK/1030/PWOS/05	SLK/IS/3781/06		02.2007	T–10
OPRACOWAŁ: mgr inż. Anna KACZYŃSKA				02.2007	
SPRAWDZIŁ: inż. Jerzy WIĘCKOWSKI	182/2001	SLK/IS/1396/02		02.2007	